Robinsons
ALUMINIUM GREENHOUSES

Robinsons Rothley

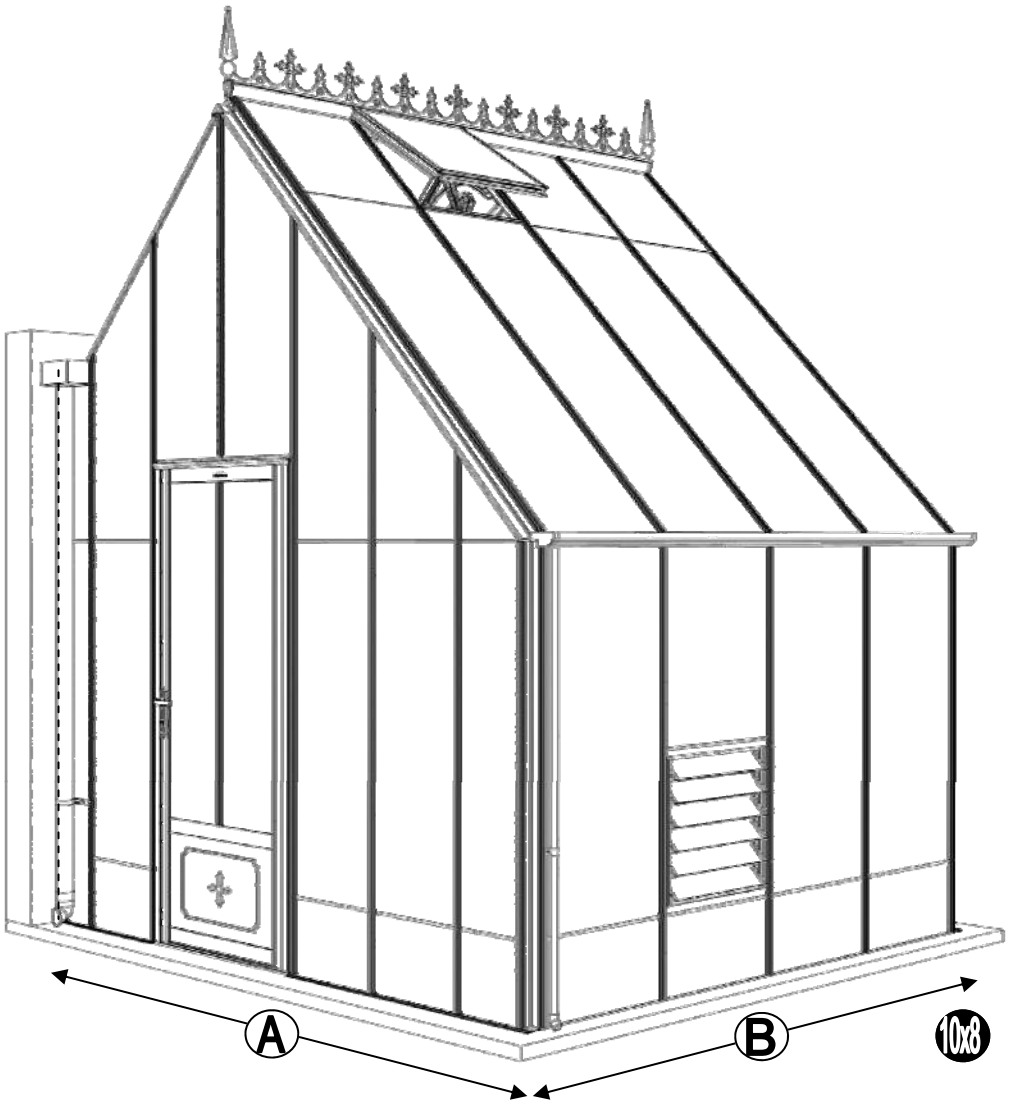

NOMINAL SIZE	A (mm)	B (mm)
14 x 12	4162	3870
14 x 20		6350
14 x 28		8830
14 x 36		11310

Versie 2025

Bedankt voor de aankoop van uw nieuwe Robinsons tuinkas. Wij raden u aan de instructies te lezen en alle veiligheidsinformatie door te nemen voordat u begint met de montage.

Deze handleiding is onderverdeeld in secties die gemarkeerd worden door een wit nummer/letter op een zwarte achtergrond in de rechterhoek van de meeste pagina's (zie de volgende pagina voor meer informatie); onderdelenlijst, **B**-base/fundering, **V**-voorbereiding, **1**-zijwand, **2**-voorwand, **3**-achterwand, **4**-wanden aan elkaar bevestigen, **5**-lamellenraam, **6**-dak, **7**-dakraam + raamdorpel, **8**-glazing, **9**-dakraambevestiging, **10**-deurbevestiging, **11**-verankering, **12**-afwerking, **13**-optionele opbergplanken, **14**-optionele werktafel. Indien u contact met ons moet opnemen voor hulp, verwijs dan naar de betreffende sectie(s). Als uw tuinkas langer is dan 3872 mm, dan komt er een extensie aan uw kas. Raadpleeg dan ook de aparte uitbreidingshandleiding.

Veiligheidswaarschuwing

- Glas en aluminium kan letsel veroorzaken. Zorg ervoor dat u een **veiligheidsbril**, **handschoenen**, **veiligheidshelm** en **geschikt schoeisel** draagt tijdens het monteren en beglazen van de tuinkas.
- Denk eraan dat glas breekbaar is en dat u er voorzichtig mee om moet gaan. Ruim gebroken glas altijd onmiddellijk op en gooi het weg.
- Zet de kas niet in elkaar bij harde wind; verifieer de weersvoorspelling voor de periode waarop de tuinkas wordt gemonteerd.
- Om veiligheidsredenen en om de montage te vergemakkelijken, raden we u aan om de kas door minimaal twee personen te laten monteren.
- Verwijder altijd de sneeuw dat op het dak van de kas ligt om overbelasting van de kas te voorkomen.
- Bij harde wind of storm is het gevaarlijk om in de kas aanwezig te zijn.
- Uw kas is geleverd met gehard glas. De zijde waar u doorheen kijkt is extreem sterk, maar de randen zijn erg gevoelig. Zet daarom nooit het glas op de grond zonder klosjes eronder.

Voorbereiding van de werkplek

- Een betonnen of betegelde fundering biedt de meest solide basis voor uw tuinkas.
- BELANGRIJK: Zet uw de kas pas vast aan de grond als deze volledig gemonteerd is, inclusief beglazing.
- Plaats uw kas niet onder bomen of op andere kwetsbare locaties.
- Probeer een beschutte locatie te kiezen, bijvoorbeeld naast een haag of tuinhek, om het risico op windschade te minimaliseren.

Aanvullende opmerkingen

- Houd er rekening mee dat de montage van uw kas tijdrovend werk is. Het is verstandig om de montage over twee of meer dagen te verspreiden. We raden u aan om de tuinkas niet gedeeltelijk beglaasd achter te laten om windschade te voorkomen.
- Het is handig om een grote, schone en overzichtelijke werkplek voor te bereiden. Een garagevloer of vlak grasveld is ideaal.
- Het verankeren van uw kas is de laatste fase (na het beglazen).
- Eenmaal geïnstalleerd heeft uw kas weinig onderhoud nodig, maar om ervoor te zorgen dat uw deur(en) soepel blijven lopen, kunt u WD40 aanbrengen op de deurwielen en de deurgeleiders.

Garantie

- Uw nieuwe Robinsons kas heeft 10 jaar garantie tegen fabrieksfouten aan het frame. Dit omvat geen glas, bewegende onderdelen en schade door ongevallen of windschade.

ICOON	BETEKENIS
	BUITENAANZICHT
	BINNENAANZICHT
	DENK
	DEZE SECTIE HEEFT BETREKKING OP EEN ANDERE (bijvoorbeeld 1 en 5)
	CORRECT
	<u>NIET</u> VASTZETTEN!
	DRAAIEN OM TE VERGRENDELEN
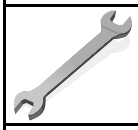	**AANDRAAIEN**
	DRUKKEN EN VASTHOUDEN
	KNIP OP LENGTE

Robinsons afdeklijsten:

Bij een Robinsons tuinkas bestaan de afdeklijsten uit twee delen. De onderste zwarte kunststof afdeklijsten worden op het frame geschroefd. Hierdoor wordt het glas op het rubber profiel gedrukt. Daarna moeten de bovenste aluminium afdeklijsten worden aangebracht. Op deze manier worden de kopjes van de RVS schroeven afgedekt. Indien u moeite heeft met het aandrukken van de afdeklijsten, raden wij u aan om een rubberen hamer of een houten blok en hamer te gebruiken. Een korte, scherpe tik op de afdeklijst aan één kant is alles wat nodig is om deze vast te zetten.

Sommige aluminium afdeklijsten hebben aan één kant een gat dat wordt gebruikt om de onderdelen aan op te hangen tijdens het poedercoaten. Als u wilt, kunt u het gat gebruiken om te voorkomen dat de afdeklijsten in het dak schuiven.

DRAAG EEN VEILIGHEIDSBRIL EN HANDSCHOENEN OM LETSEL TE VOORKOMEN!

SECTIE No	TITEL	MONTAGE SAMENVATTING: BELANGRIJKE INFORMATIE / OVERWEGINGEN
	ONDERDELEN LIJST	Monteer eerst alle wanden separaat op een vlakke schone ondergrond. Sorteer alle onderdelen en leg ze in de vorm zoals op de tekening is aangegeven. Pak niet alle bundels tegelijk uit. Zorgt dat u georganiseerd te werk gaat. Onderdelen kunnen worden geïdentificeerd aan de hand van de profielfoto's en opgegeven lengtes.
B	BASE/ FUNDERING	Afmetingen en aanbevelingen voor de fundering. Zorg ervoor dat uw fundering vlak en waterpas is. Iedere oneffenheid komt terug in het gebouw bij het beglazen!
V	VOOR-BEREIDING	Benodigde gereedschappen o.a.: 2x steeksleutel 10mm, stanley-mes, kitspuit, kruiskopschroevendraaier, schroefmachine (niet voor bouten/moeren!), waterpas, veiligheidsbril, veiligheidshelm, handshoenen en een glaszuignap.
1	ZIJWAND	Neem de gerubberde profielen voor de zijwand 'D066' en de diagonale schoren 'D103', gebruik 12mm bouten om ze aan de goot te bevestigen en 16mm bouten aan de onderdorpels. Vergeet ook niet om de 22mm bouten in te brengen voor het bevestigen van de sierstukken 'DV100' in sectie 6.
2	VOORWAND	2L = deur links, 2R = deur rechts, 3L = achterwand links, 3R = achterwand rechts. Zorg er voor dat de profielen zijn gerubberd en volg de tekeningen om elk uiteinde van het gebouw in elkaar te zetten. Zorg ervoor dat u de extra bouten in het profiel schuift die u in sectie 4 en 6 nodig heeft. Voor de dak- en zijhoekbalken is niet voor elk rubber kanaal rubber nodig, tenzij het wordt gebruikt in een scheidingswand (zie aparte handleiding en sectie V (p. 7).
3	ACHTERWAND	
4	WANDEN AAN ELKAAR BEVESTIGEN	Bouw nu de voorgemonteerde wanden op. Het kan handig zijn om een paar ladders aan de gevel te binden om ze te ondersteunen als je niemand hebt om ze voor je vast te houden. Zorg dat het D234 compriband bevestigd is aan de profielen die tegen de muur komen 'D629' (ook beschreven op pagina 20).
5	LAMELLEN RAAM	De lamellenramen plaatst u tijdens het beglazen met een zwart H-profiel eronder en erboven.
6	DAK	Bevestig de nok tussen de eindgevels. De nok kan uit meerdere delen bestaan. Ondersteun de nok door de dakspanten eraan te monteren en deze weer aan de goot te monteren. Deze spanten dragen nu de nok. Vergeet niet om 22 mm bouten in de dakprofielen te schuiven zodat u de versiering in het dak (DV101) en bij de goot (DV100) kunt monteren. Bevestig de optionele nokversiering vóór het plaatsen van het glas.
7a	DAKRAAM	Gebruik silicone om de glasplaat in de sponning vast te zetten. Ook zonder silicone blijft het dakraam in het profielwerk zitten. Soms komen de gaatjes niet 100% overeen bij het monteren van het dakraam. U kunt deze dan eenvoudig opboren met een 7mm boortje zodat de onderdelen alsnog in elkaar passen.
7b	RAAMDORPEL	Plaats de raamdorpel nadat u de glasplaat heeft geplaatst die eronder komt. Op die manier heeft u direct de juiste plek. De raamdorpel schuift iets over het glas heen.
8	BEGLAZING	Voor u het glas plaatst kunt u de zwarte schroeflijsten alvast rondom de kas klaarzetten. In sommige gevallen moeten de zwarte lijsten nog iets worden ingekort. Ook is het belangrijk dat de gaatjes waar de RVS schroeven doorheen gaan ook op het uiteinde zitten. Neem een 6.5mm boortje om eventueel nog een gaat je bij te boren. Leg eerst de glasplaat linksachter op het dak, dan linksachter in de zijwand en in de kopgevel linksachter. Op deze manier kunt u zien of het frame helemaal recht en haaks staat. Meestal moet er nog een en ander afgesteld worden voor u het glas in de kas kunt monteren. Na linksachter kunt u rechtsvoor erin zetten. Hierdoor weet u (zeker bij grotere kassen) dat alle glas er netjes in komt. Helemaal perfect bestaat bijna niet. In de ondergrond zit altijd wel een kleine oneffenheid.
9	DAKRAAM-BEVESTIGING	Neem het voorgemonteerde dakraam en schuif deze aan de voor- of achterzijde in de nok. Vergeet niet om onderdeel D220 voor en achter het raam te plaatsen zodat het raam op zijn plek blijft.
10	DEUR-BEVESTIGING	Gebruik de boutjes die u al heeft ingevoerd bij stap 2 om de deurgeleider te bevestigen. De onderdorpel moet in elkaar geklikt worden. Zorg dat de ondergrond hier 100% recht en vlak is.
11	VERANKERING	Nu de kas volledig is afgemonteerd en het glas in de sponningen is geplaats kunt u de kas verankeren aan de ondergrond.
12	AFWERKING	Als laatste kunt u de regenpijpen monteren. Kit e.e.a. goed af om lekkage te voorkomen.
13	OPTIONELE OPBERGPLANK	Robinsons opbergplanken en werktafels zijn een efficiente en integrale oplossing. Let op dat het monteren tijdrovend is. U kunt bij het voorbereiden van de kas boutjes en moertjes in de profielen schuiven zodat u het gebruik van hamerkopbouten voorkomt. Met de vierkante boutjes is het monteren een stuk gemakkelijker. Neem rustig de tijd om de tafel en plank te installeren.
14	OPTIONELE WERKTAFEL	

Section Ref	Part No.	Section	Size (mm)	10 6	10 8	10 10	10 12
1	D043		1894	1			
	D021		2514		1		
	D022		3134			1	
	D023		3754				1
	DV213		1897	1			
	DV210		2517		1		
	DV211		3137			1	
	DV212		3757				1
	D103		1787	2			
	D066		1676	2	3	4	5
	RUBBER		1000	7	11	14	21
	D174		N/A	2	2	4	4

2 + 3	DV461 (LH)		2937	1?
	DV464 (RH)			1?
	DV226L		1322	1?
	DV226R			1?
	DV544 (LH)		708	1?
	DV547(RH)			1?
	D1122 (LH)		241	1
	D1126 (RH)			1
	D048		1676	2
	DV235L		2021	1
	DV235R			1
	DV237L		2489	2
	DV237R			2
	DV239L		2960	2
	DV239R			2
	DV262		3395	1
	DV264		1398	1
	D629		2356	2
	DV268		964	2
	DV271L		1249	1?
	DV271R			1?
	DV467 (LH)		2864	1?
	DV470 (RH)			1?
	DV532 (LH)		711	1?
	DV535 (RH)			1?
	DV292		1794	2
	DV250L		1345	1
	DV250R			1
	DV252L		2451	1
	DV252R			1
	DV275		904	1
	DV104		N/A	2
	DV548		N/A	2
	DV105		N/A	2
	D163		90	2

Section Ref	Part No.	Section	Size (mm)	10 6	10 8	10 10	10 12
2+3	RUBBER		1000	86			
	D174		N/A	13			
4	D1070		3857				1
	D1071		3237			1	
	D1072		2617		1		
	D1073		1997	1			
	D1076		3757				1
	D1077		3137			1	
	D1078		2517		1		
	D1079		1897	1			
	D1082		N/A	2			
	D1089		N/A	4	5	6	7
	EV0329		13	4			
	SYSCR2		50	8	10	12	14
	SYRAWL		50	8	10	12	14
6	DV204		1897	1			
	DV201		2517		1		
	DV202		3137			1	
	DV203		3757				1
	DV253		1345	2	3	4	5
	DV255		2450	2	3	4	5
	DV100		N/A	2	3	4	5
	DV101		N/A	2	3	4	5
	RUBBER		1000	16	23	31	38
7	D866		639	2	2	3	4
	D863L		613	2	2	3	4
	D863R		613	2	2	3	4
	D862		593	2	2	3	4
	D079 PLUS FLUFF		590	2	2	3	4
	D114		N/A	4	4	6	8
	D220 PLUS FS6060 SCREW		N/A	4	4	6	8
	D205		N/A	4	4	6	8

Section Ref	Part No.	Section	Size (mm)	10 6	10 8	10 10	10 12
8	10	DV479	1384	1			
	2 / 3	DV551	2356	2			
	2 / 3	DV635L/R	2021	1 + 1			
	2 / 3	DV637L/R	2489	2 + 2			
	2 / 3	DV639L/R	2960	2 + 2			
	5	DV653	1378	2	3	4	5
	5	DV655	1880	2	3	4	5
	3	DV662	3395	1			
	2 / 10	DV664	1373	1			
	1	D812	1660	2	3	4	5
	5	D870	601	2	3	4	5
	2 / 3	D813	1675	2			
	1	D834	1660	2			
	5	D871	601	2			
	5	DV650	1345	2			
	5	DV652	1871	2			
	1	D825	1660	4	5	6	7
	2 / 3	D826	1677	2			
	2 / 10	DV480	1384	1			
	2 / 3	DV552	2356	2			
	2 / 3	DV636L/R	2021	1 + 1			
	2 / 3	DV638L/R	2489	2 + 2			
	2 / 3	DV640L/R	2960	2 + 2			
	5	DV656	1378	4	5	6	7
	5	DV658	2481	4	5	6	7
	3	DV668	3395	1			
	2 / 10	DV670	1373	1			

10	D522		N/A	10

12	D119	SILICONE	N/A	1
	DV120		N/A	4
	D589		N/A SLIM	1
	D584	PIPE 50	1500	1
	D591		N/A	1
	D636	50 mm	N/A	1
	D583	50 mm	N/A	1
	D208		N/A	1
	D1088 PLASTIC		2000 BIG	2
	D1090 PLASTIC		N/A BIG	2
	D1091 PLASTIC		N/A BIG	2
	D1092 PLASTIC		N/A BIG	2
	DV219A (RH)		N/A	1
	DV218A (LH)		N/A	1

Section Ref	Part No.	Section	Size (mm)	10 6	10 8	10 10	10 12
12	EV0329		13	4			
	D1124		227	2			
	DV101		N/A	2			

HOOFD FRAME HOEVEELHEDEN DAKRAMEN/DEUR ECT. APART		FS6505 HEX 12mm	82	87	92	97
		FS6506 HEX 16mm	29	32	35	38
		FS6507 HEX 22mm	16	24	32	40
		FS6508 M6X22 CROP	8	8	8	8
		HE569 M6X11 CROP	20	20	20	20
		FS6504 M6 NUT	155	171	187	203

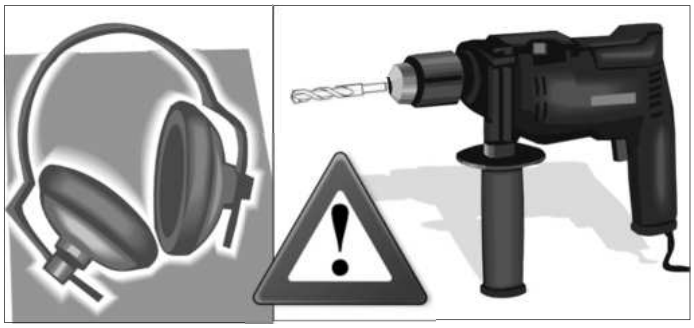

DE AFMETINGEN HIERONDER ZIJN DE EXACTE BUITENMATEN VAN DE FUNDERING VOOR HET ROBINSONS ASSORTIMENT.

We kunnen niet genoeg benadrukken hoe belangrijk het is om een goede fundering te hebben voor uw Robinsons tuinkas.

Het is van essentieel belang dat de fundering VLAK, GELIJK, HAAKS en STEVIG genoeg is om het gewicht van de kas inclusief het glas te dragen.

Zorg ervoor dat er voldoende ruimte is rondom de fundering voor zowel het plaatsen van het glas als eventueel onderhoud/schoonmaak.

Een fundering van stoeptegels die iets groter is dan de kas is de ideale oplossing en heeft onze voorkeur.

Een fundering gemaakt met opsluitbanden is ook geschikt. Houd dan wel rekening met de breedte van de opsluitbanden. Bij de voordeur kunnen twee opsluitbanden naast elkaar nodig zijn om de deurgeleider rails op de bodem goed te ondersteunen.

BELANGRIJK: Veranker uw kas niet voordat deze volledig is gemonteerd, inclusief beglazing, tenzij u 100% zeker weet dat uw fundering haaks en waterpas is. Anders past het glas niet goed.

BELANGRIJK: Als er iets over de nok van een aangebouwd gebouw uitsteekt (zoals een dakoverstek), zorg er dan voor dat het de werking van de dakramen niet belemmert.

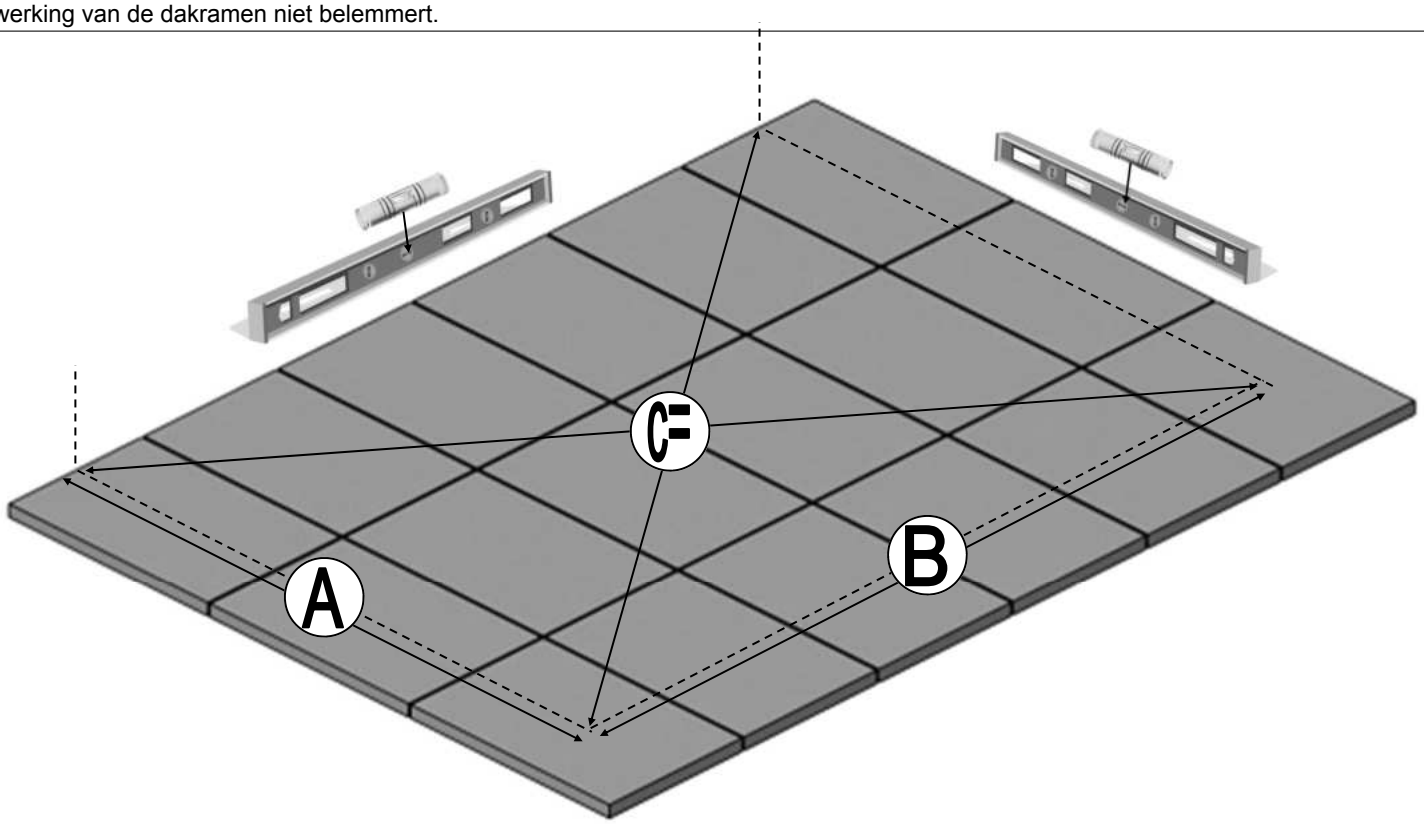

BUITENAFMETINGEN (MM)				
MODEL		A (mm) BREEDTE	B (mm) LENGTE	C (mm) DIAGONAAL
10 ROTHLEY VICTORIAN	10 x 6	2930	2012	3554
	10 x 8		2632	3938.5
	10 x 10		3252	4377
	10 x 12		3872	4855.5
EXTENSIONS	8ft ext.	-	2480	-

B

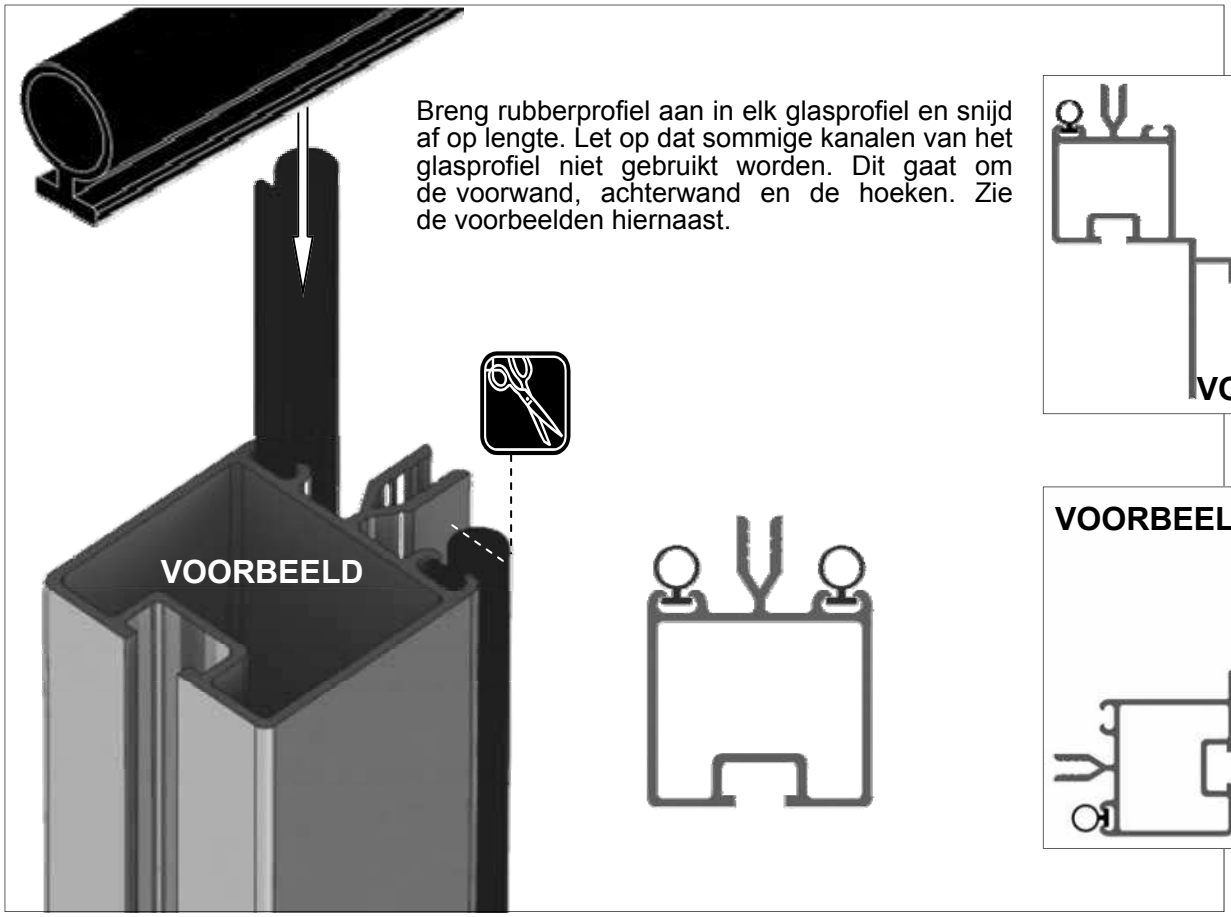

Breng rubberprofiel aan in elk glasprofiel en snijd af op lengte. Let op dat sommige kanalen van het glasprofiel niet gebruikt worden. Dit gaat om de voorwand, achterwand en de hoeken. Zie de voorbeelden hiernaast.

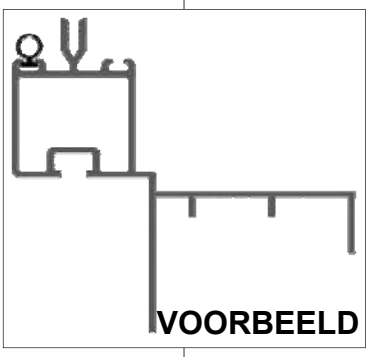

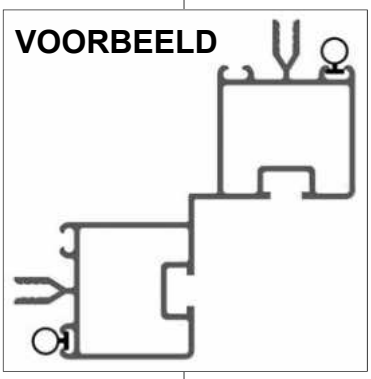

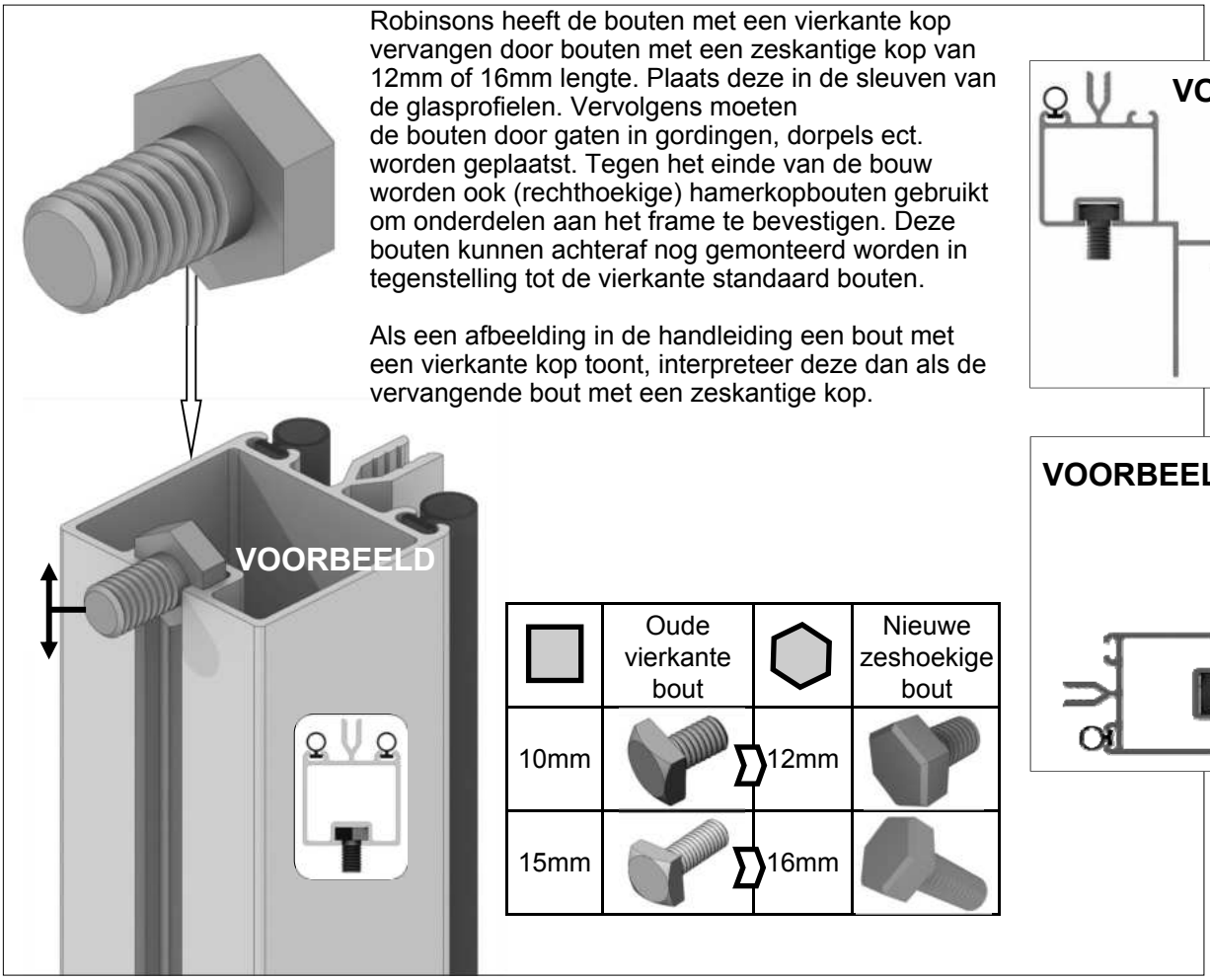

Robinsons heeft de bouten met een vierkante kop vervangen door bouten met een zeskantige kop van 12mm of 16mm lengte. Plaats deze in de sleuven van de glasprofielen. Vervolgens moeten de bouten door gaten in gordingen, dorpels ect. worden geplaatst. Tegen het einde van de bouw worden ook (rechthoekige) hamerkopbouten gebruikt om onderdelen aan het frame te bevestigen. Deze bouten kunnen achteraf nog gemonteerd worden in tegenstelling tot de vierkante standaard bouten.

Als een afbeelding in de handleiding een bout met een vierkante kop toont, interpreteer deze dan als de vervangende bout met een zeskantige kop.

	Oude vierkante bout		Nieuwe zeshoekige bout
10mm		12mm	
15mm		16mm	

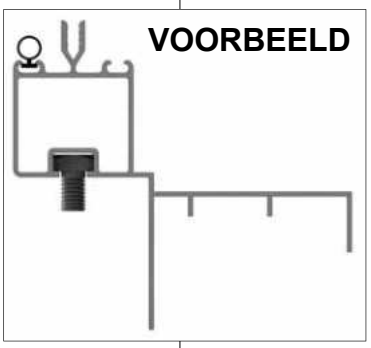

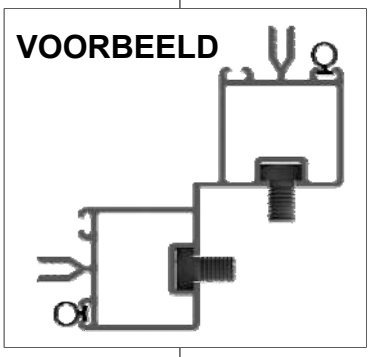

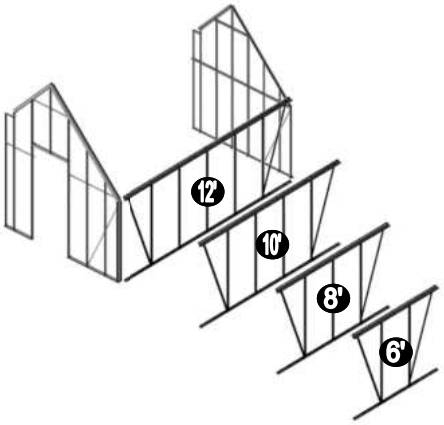

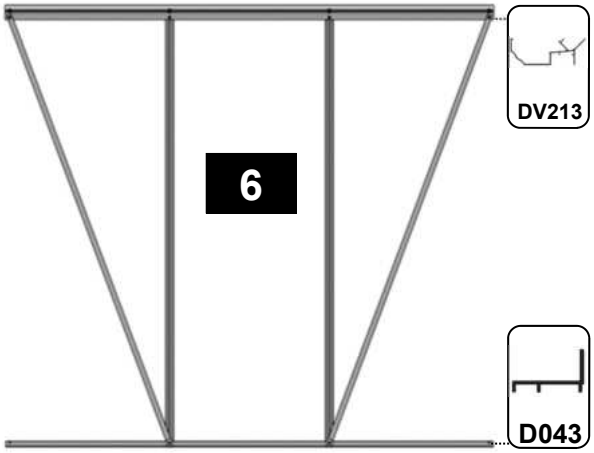

6 SIDE		
Part No	mm	Quantity
DV213	1897	1
D043	1894	1
D066	1676	2
D103	1787	2
D174		2
12mm BOLT		2
16MM BOLT		4
22MM BOLT		4
NUT M6		6
Rubber	1000	7

VOORBEELD 1

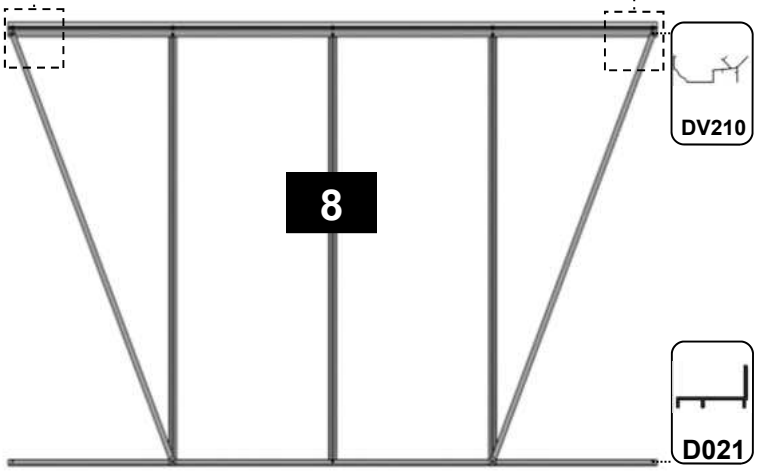

8 SIDE		
Part No	mm	Quantity
DV210	2517	1
D021	2514	1
D066	1676	3
D103	1787	2
D174		2
12mm BOLT		3
16MM BOLT		5
22MM BOLT		6
NUT M6		8
Rubber	1000	10.5

VOORBEELD 2

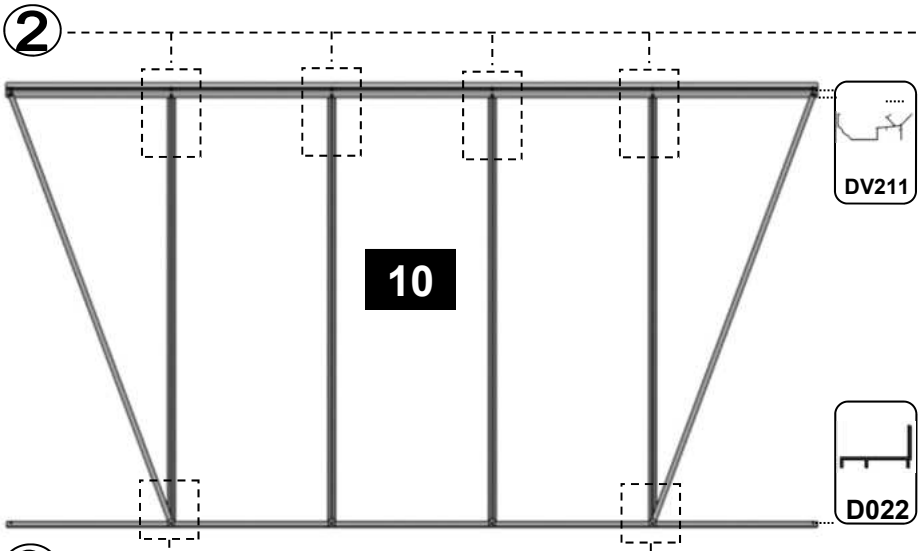

10 SIDE		
Part No	mm	Quantity
DV211	3137	1
D022	3134	1
D066	1676	4
D103	1787	2
D174		4
12mm BOLT		4
16MM BOLT		6
22MM BOLT		8
NUT M6		10
Rubber	1000	13.5

VOORBEELD 3

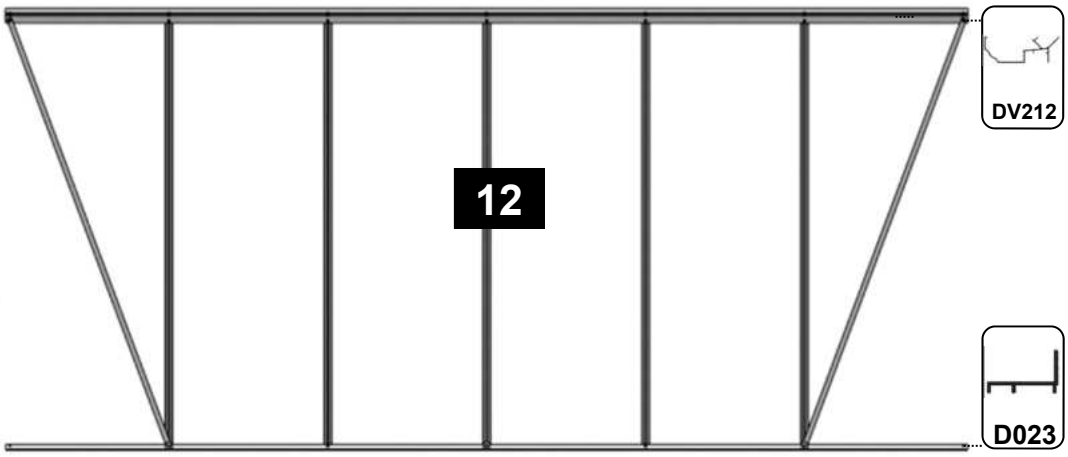

12 SIDE		
Part No	mm	Quantity
DV212	3757	1
D023	3754	1
D066	1676	5
D103	1787	2
D174		4
12mm BOLT		5
16MM BOLT		7
22MM BOLT		10
NUT M6		12
Rubber	1000	17

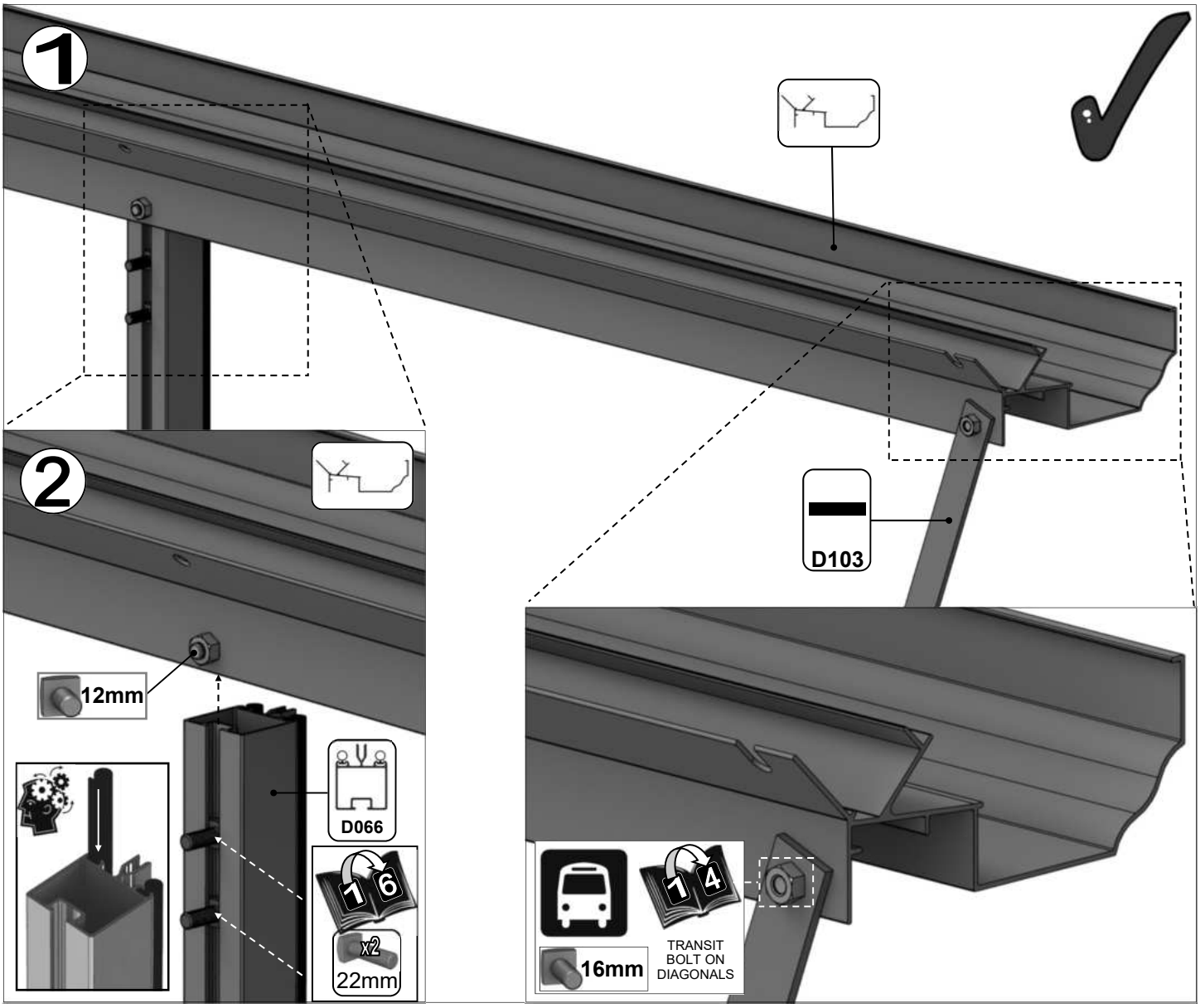
1
D103
2
12mm
D066
1 6
x2
22mm
1 4
16mm
TRANSIT
BOLT ON
DIAGONALS

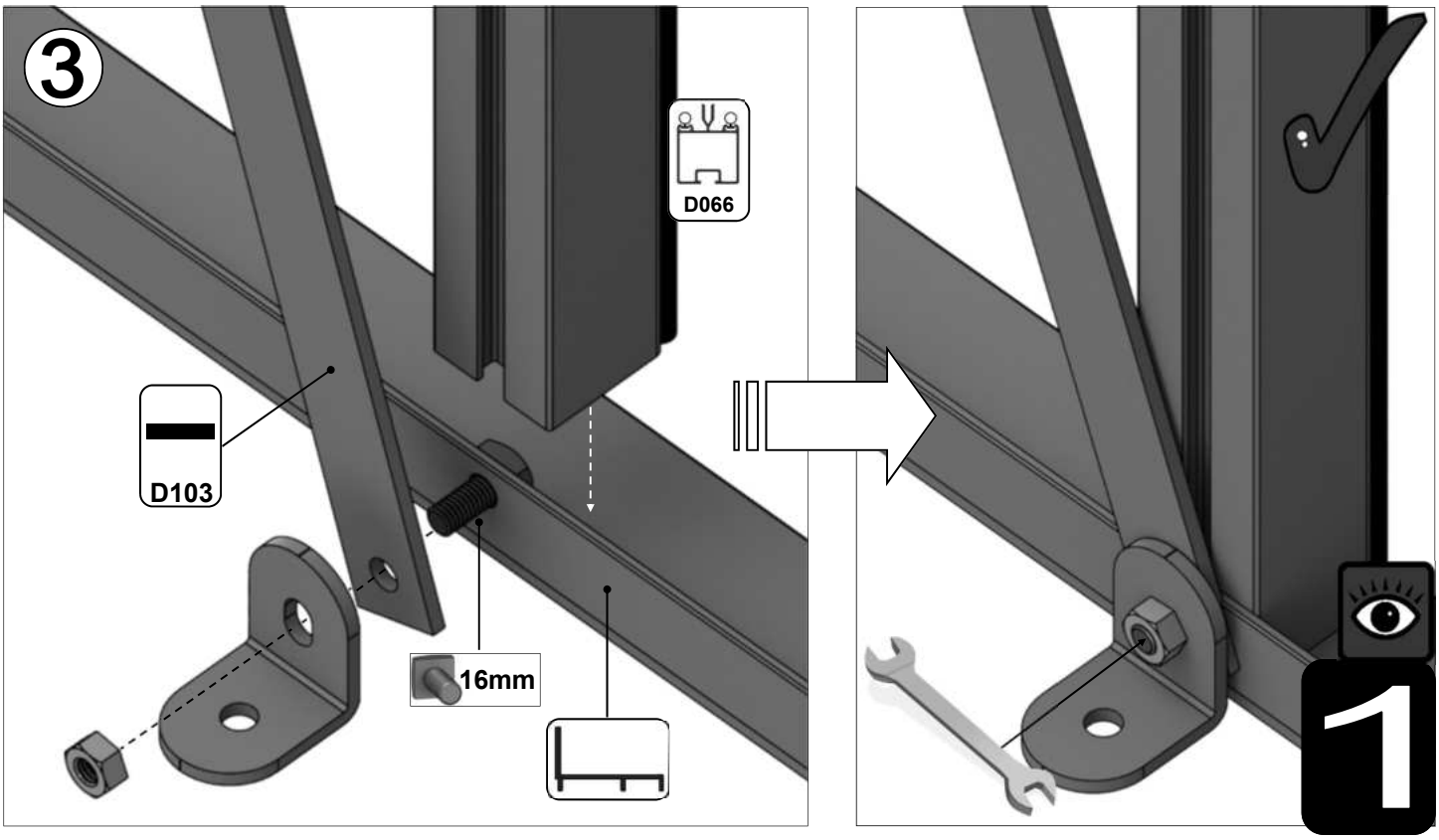
3
D066
D103
16mm
1

Part No	mm	Quantity
D048	1676	1
D629	2356	1
D1122	241	1
DV226R	1322	1
DV235R	2021	1
DV237L	2489	1
DV237R	2489	1
DV239L	2960	1
DV239R	2960	1
DV250L	1345	1
DV252R	2451	1
DV264	1398	1
DV268	904	1
DV271R	1249	1
DV275	904	1
DV292	1794	1
DV532	711	1
DV544	708	1
DV104		1
DV105		1
DV548		1
D163		2
D174		6
D227		41
M6X12		39
M6X16		8
M6NUT		47

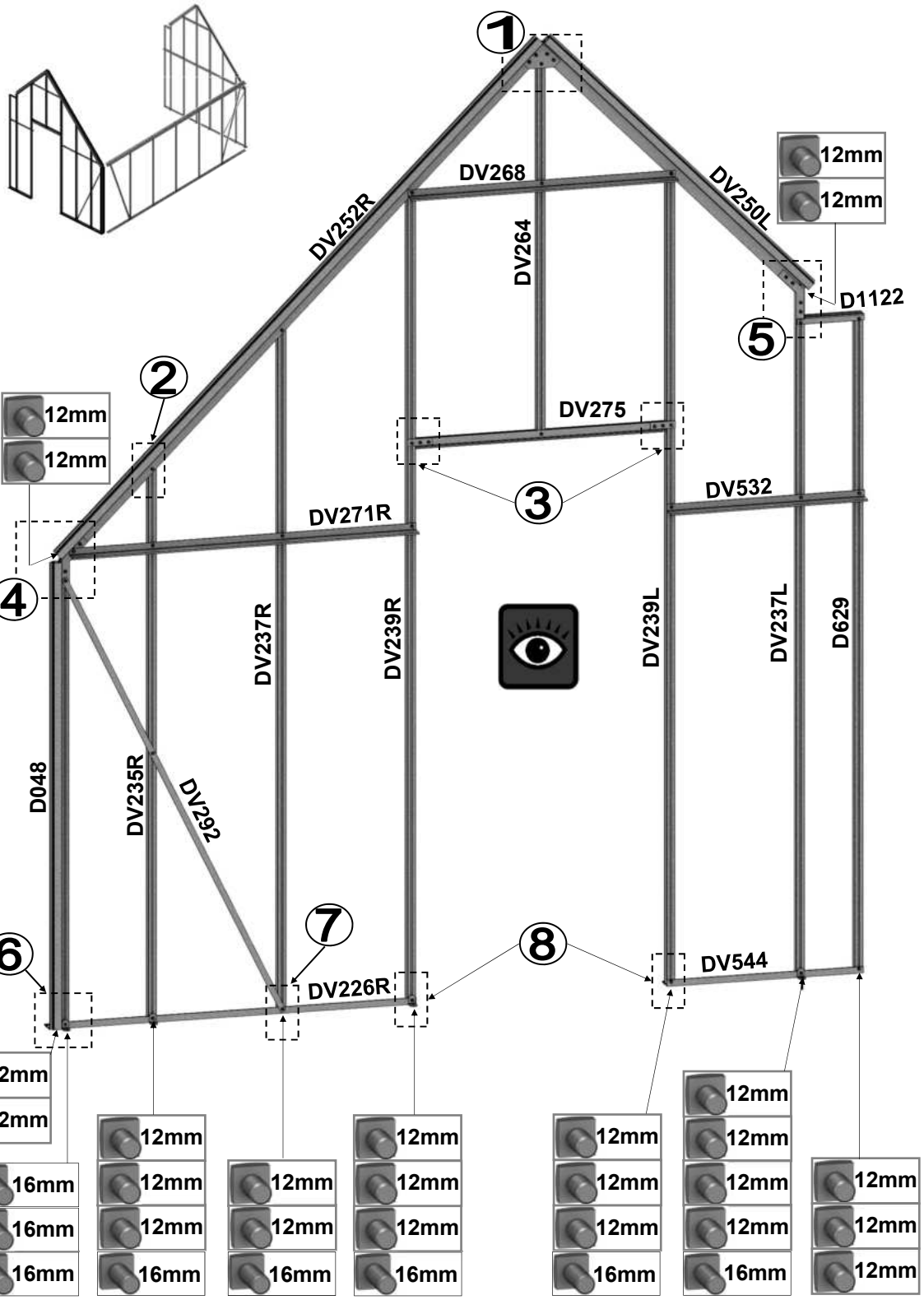

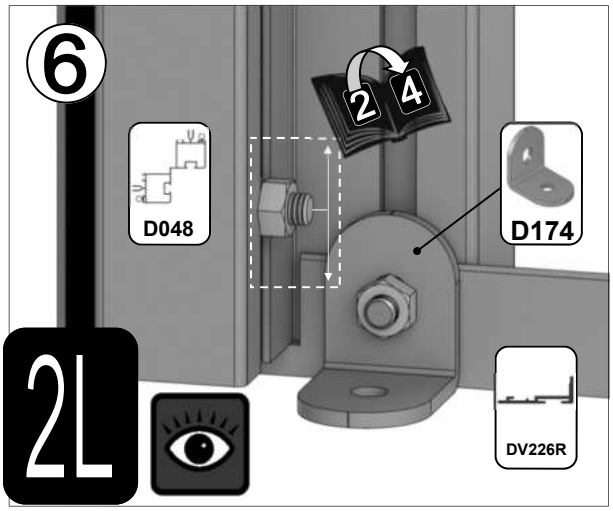

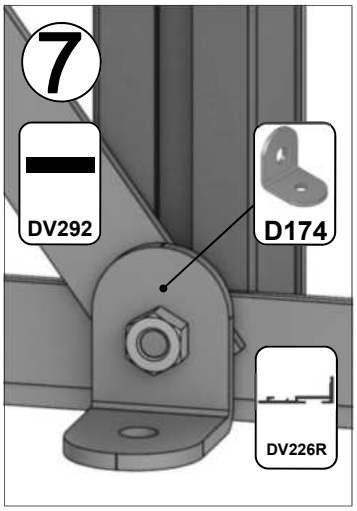

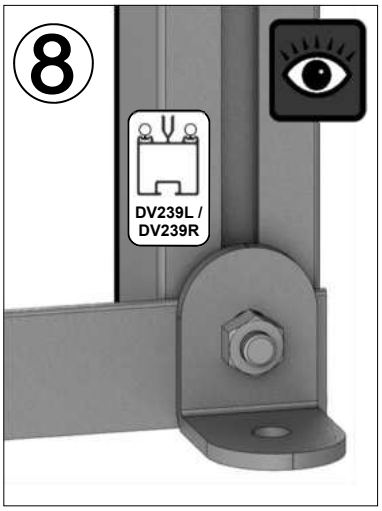

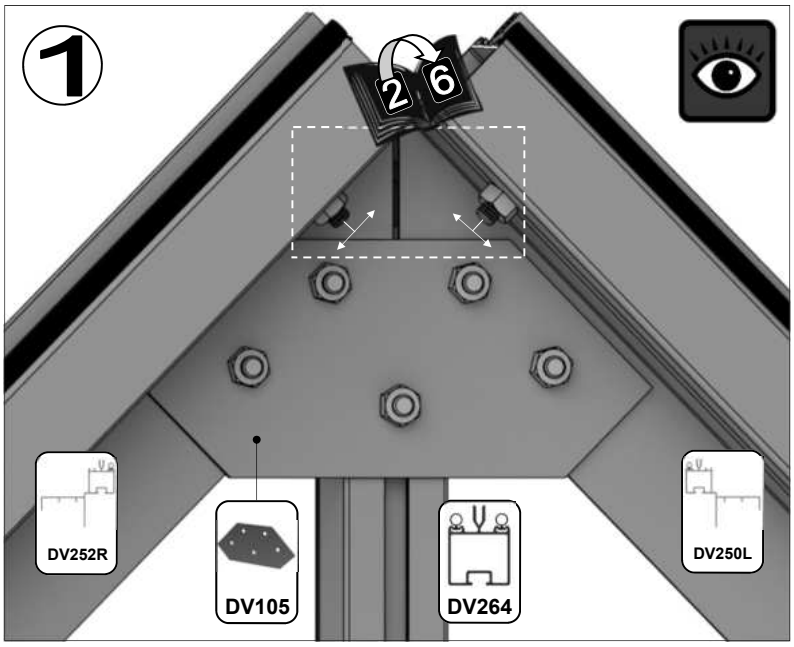
1
2
6
DV252R
DV105
DV264
DV250L

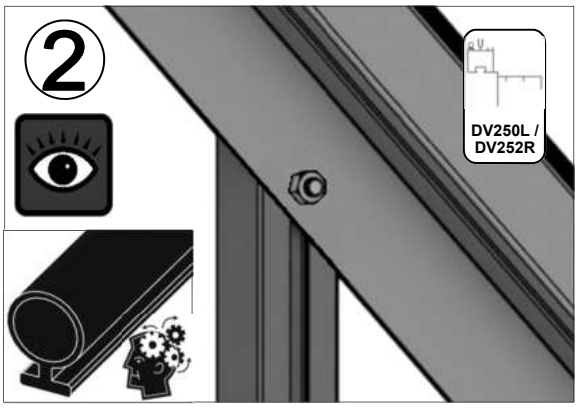
2
DV250L /
DV252R

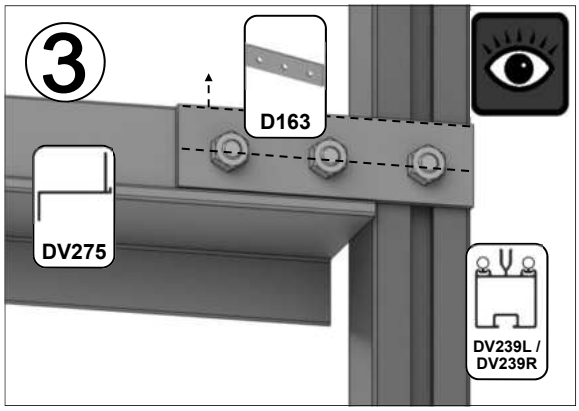
3
D163
DV275
DV239L /
DV239R

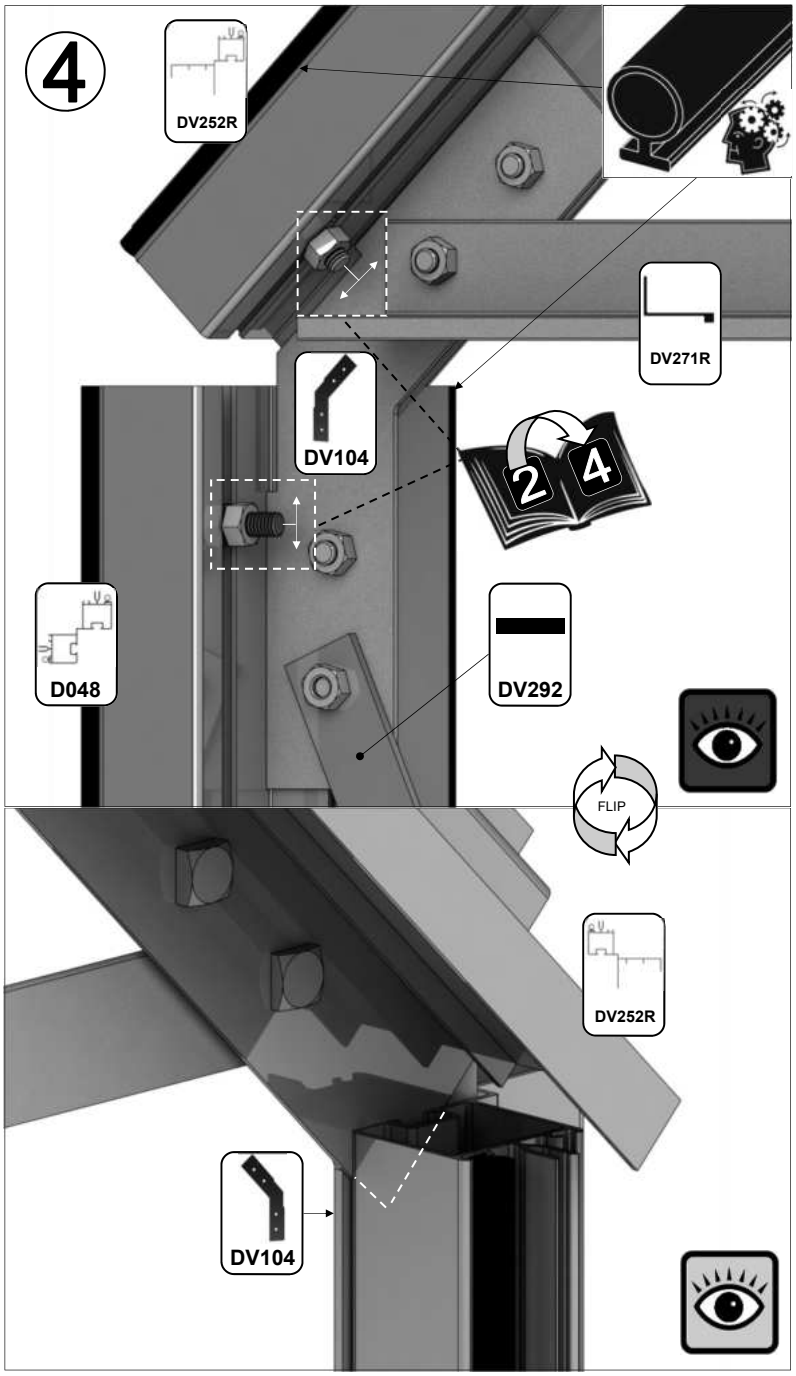
4
DV252R
DV271R
DV104
2
4
D048
DV292
FLIP
DV252R
DV104

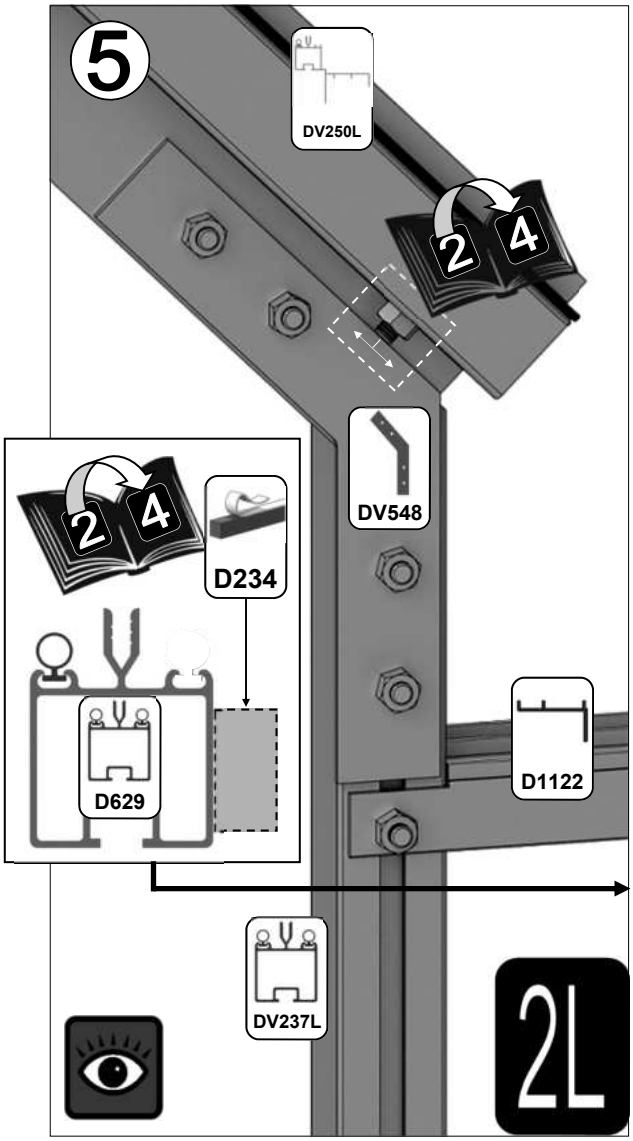
5
DV250L
2
4
DV548
2
4
D234
D629
D1122
DV237L
2L

Part No	mm	Quantity
D048	1676	1
D629	2356	1
D1126	241	1
DV226L	1322	1
DV235L	2021	1
DV237L	2489	1
DV237R	2489	1
DV239L	2960	1
DV239R	2960	1
DV250R	1345	1
DV252L	2451	1
DV264	1398	1
DV268	964	1
DV271L	1249	1
DV275	904	1
DV292	1794	1
DV535	711	1
DV547	708	1
DV104		1
DV105		1
DV548		1
D163		2
D174		6
D227		41
M6X12		39
M6X16		8
M6NUT		47

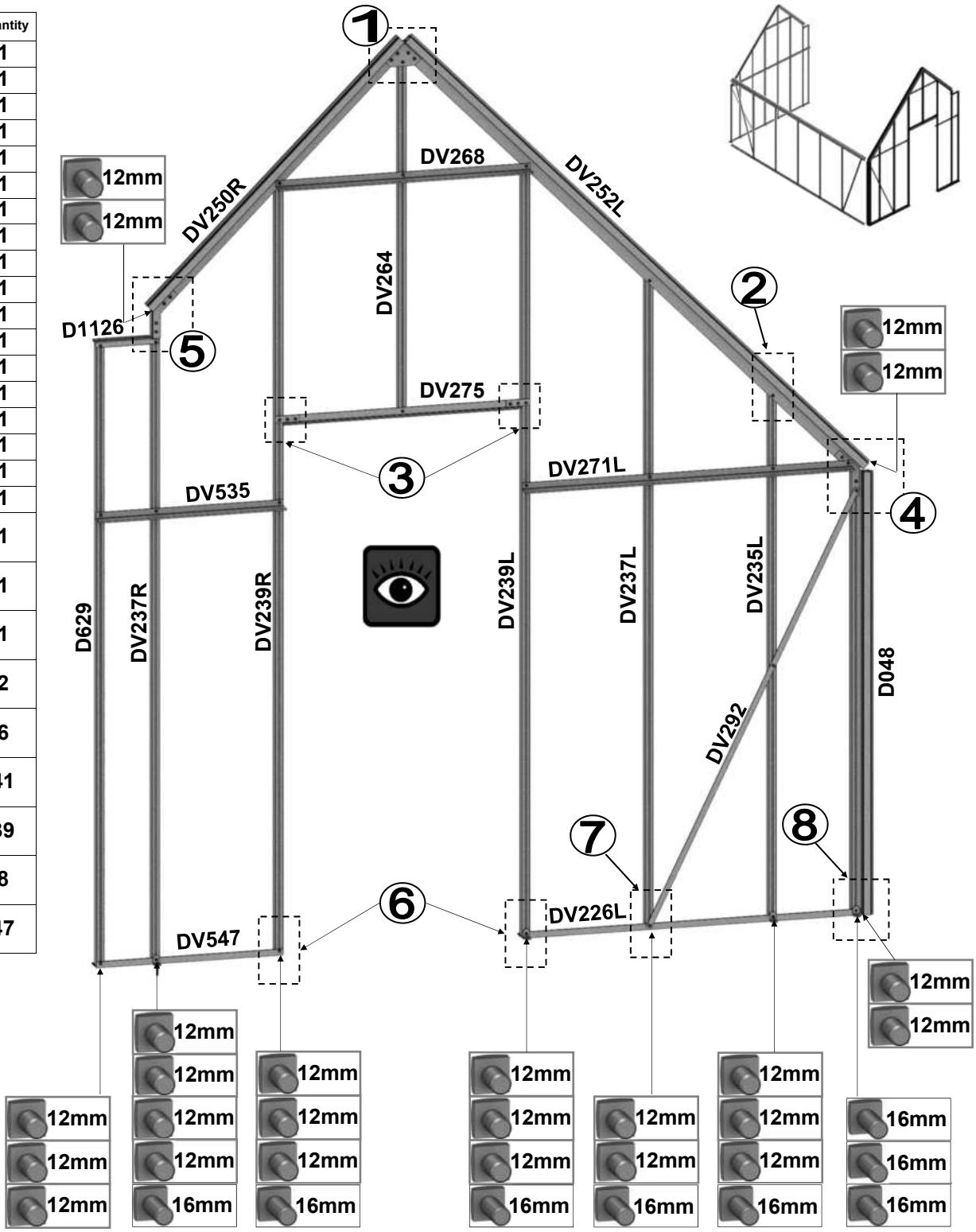

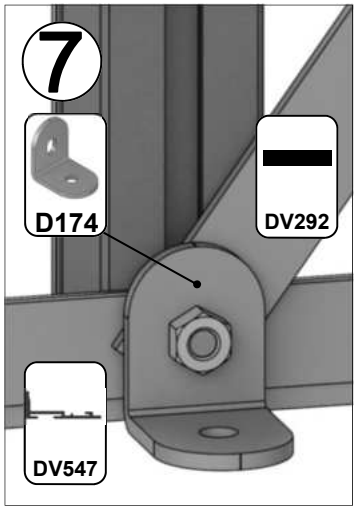

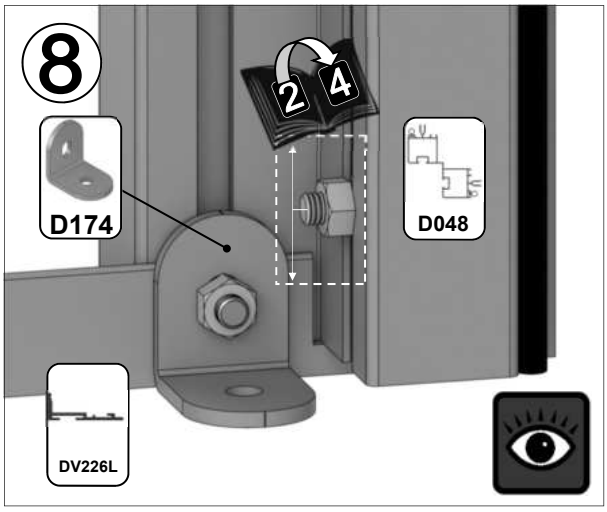

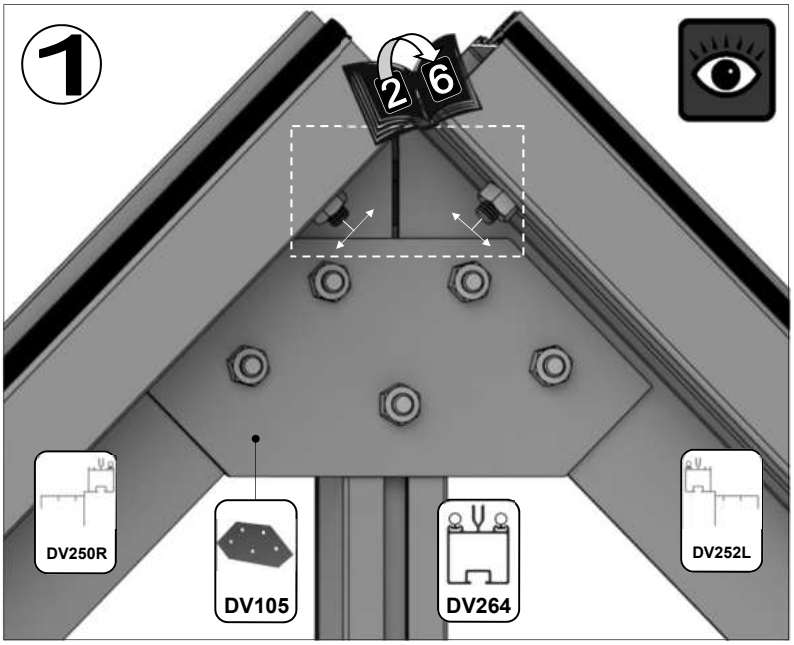
1
2
6
DV250R
DV105
DV264
DV252L

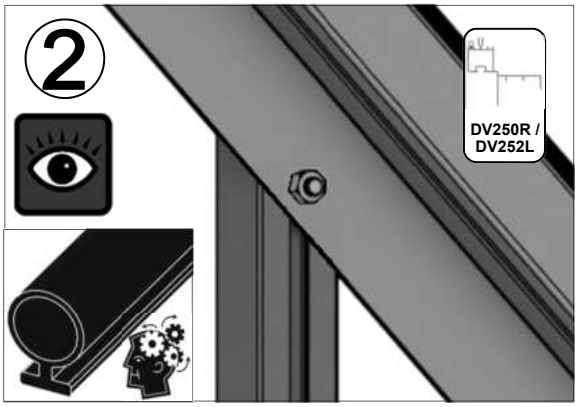
2
DV250R /
DV252L

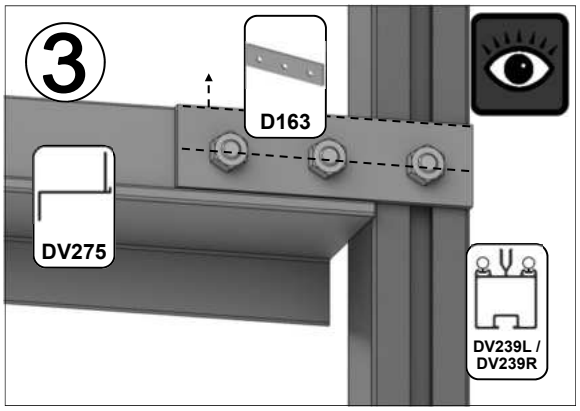
3
D163
DV275
DV239L /
DV239R

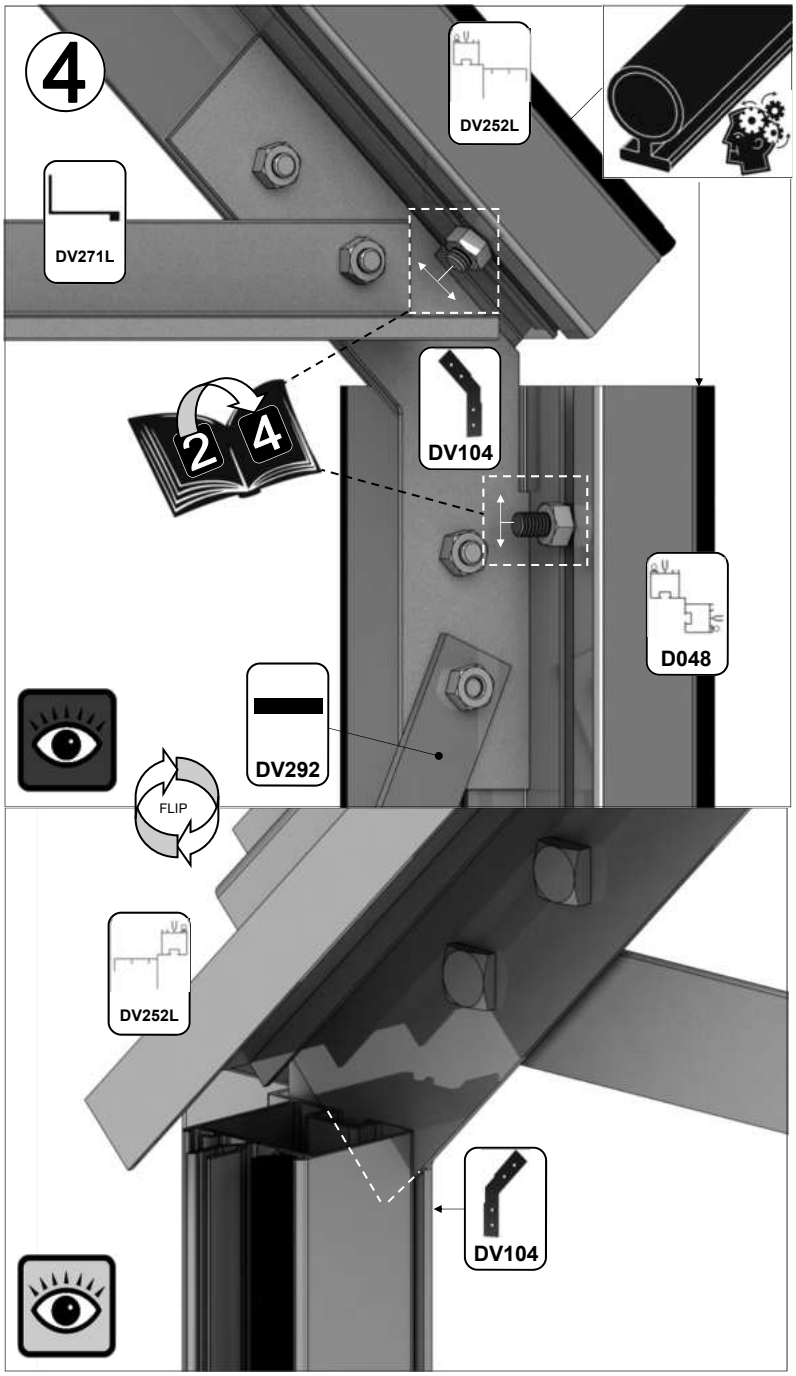
4
DV252L
DV271L
2
4
DV104
D048
DV292
FLIP
DV252L
DV104

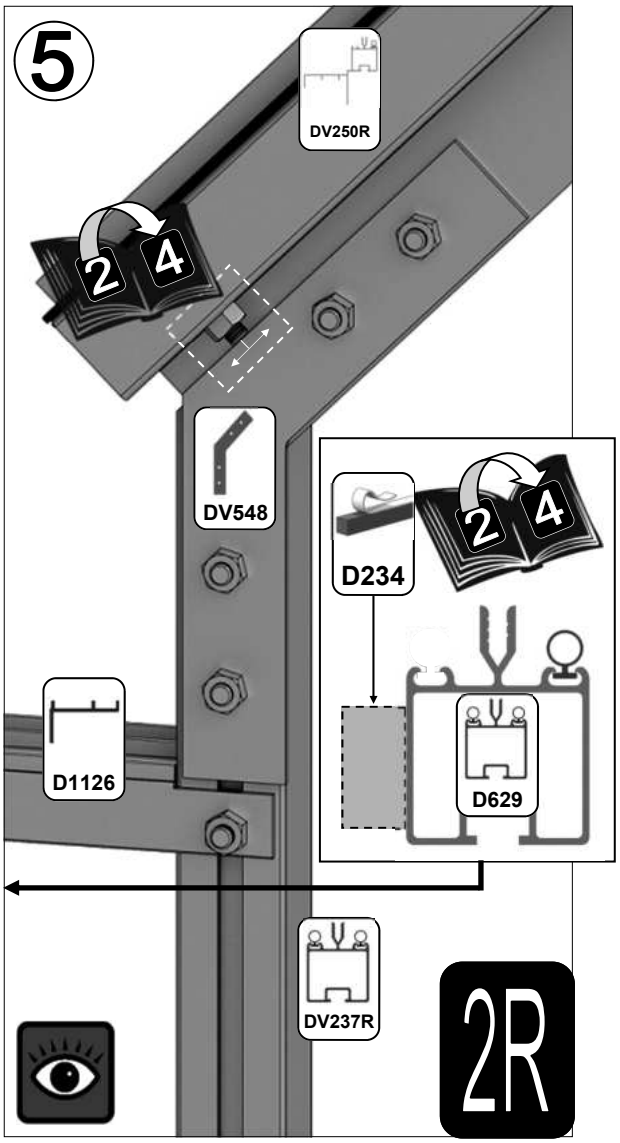
5
DV250R
2
4
DV548
D234
2
4
D1126
D629
DV237R
2R

Part No	mm	Quantity
D048	1676	1
D629	2356	1
D1122	241	1
DV235R	2021	1
DV237L	2489	1
DV237R	2489	1
DV239L	2960	1
DV239R	2960	1
DV250L	1345	1
DV252R	2451	1
DV262	3395	1
DV268	964	1
DV292	1794	1
DV461	2937	1
DV467	2864	1
DV104		1
DV105		1
DV548		1
D174		7
D227		45
M6X12		33
M6X16		9
M6NUT		42

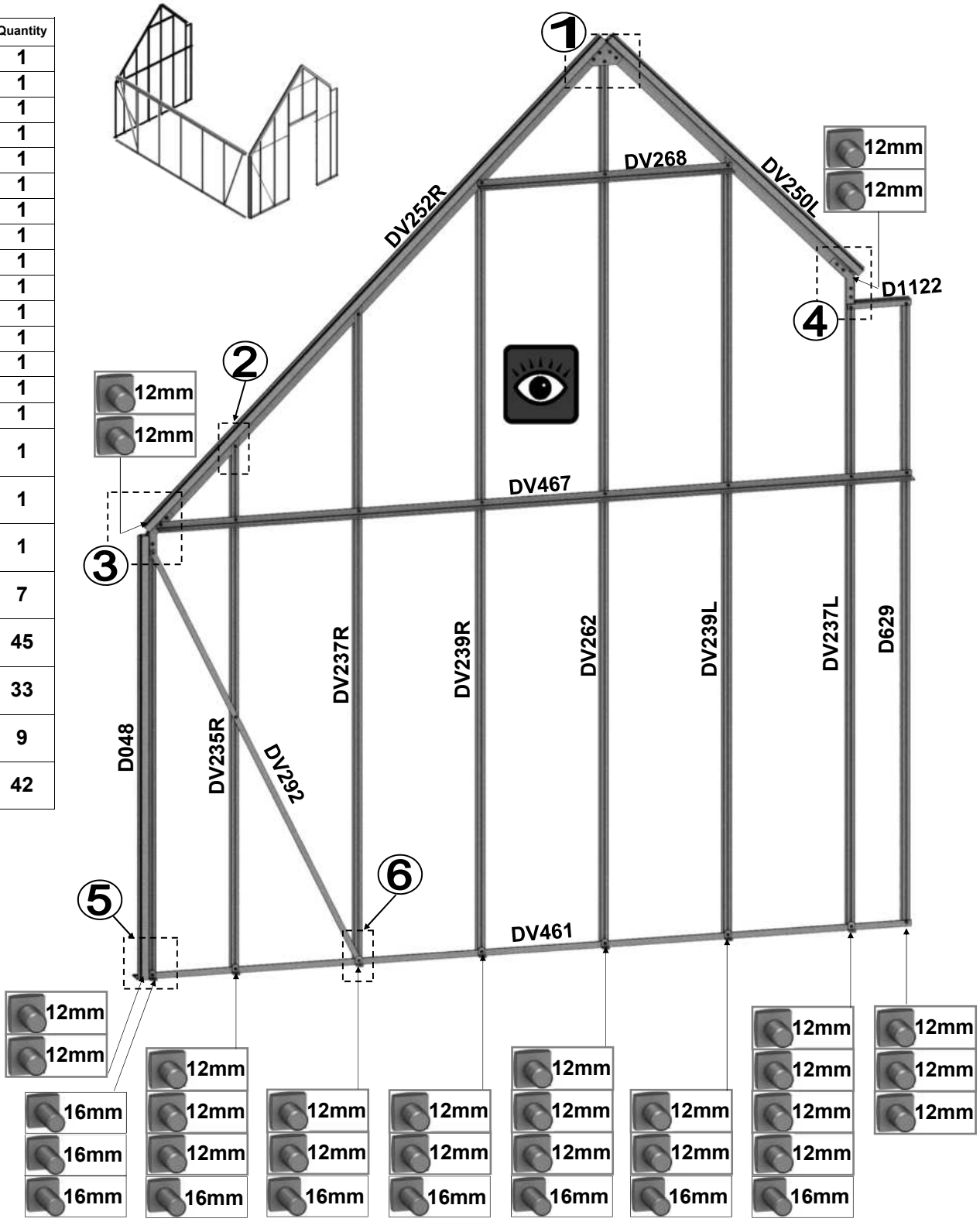

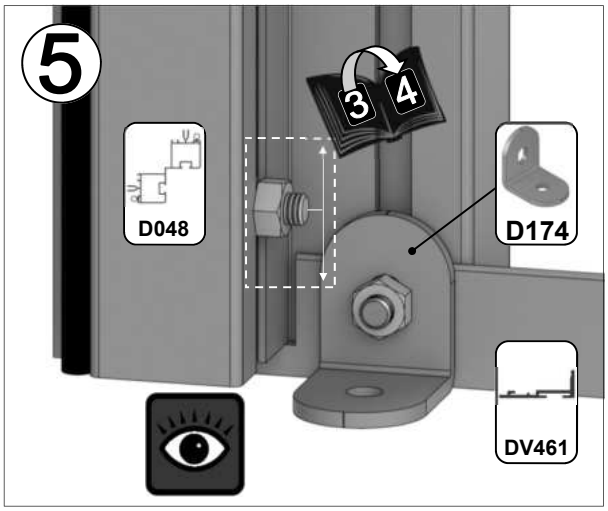

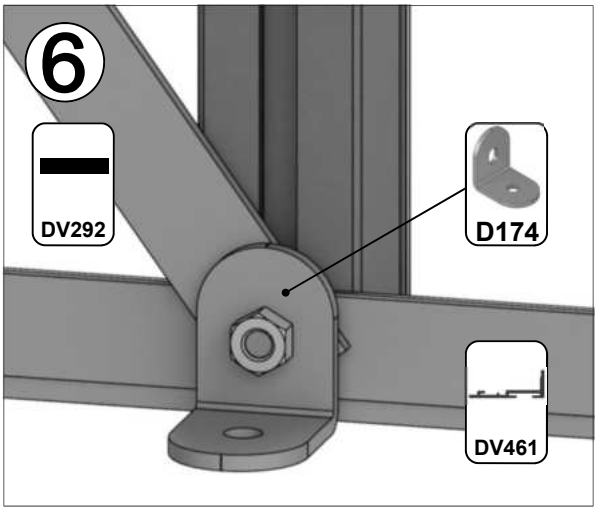

3L

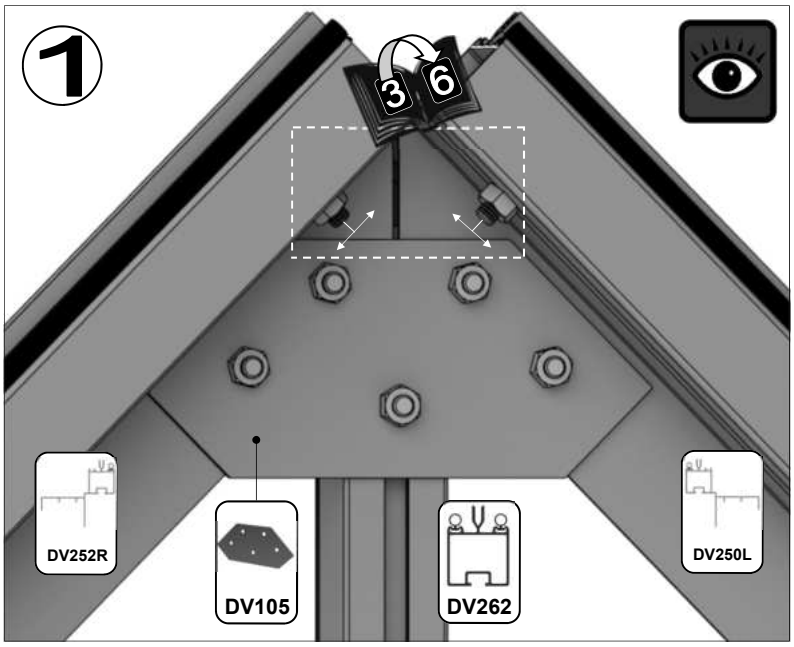
1
3
6
DV252R
DV105
DV262
DV250L

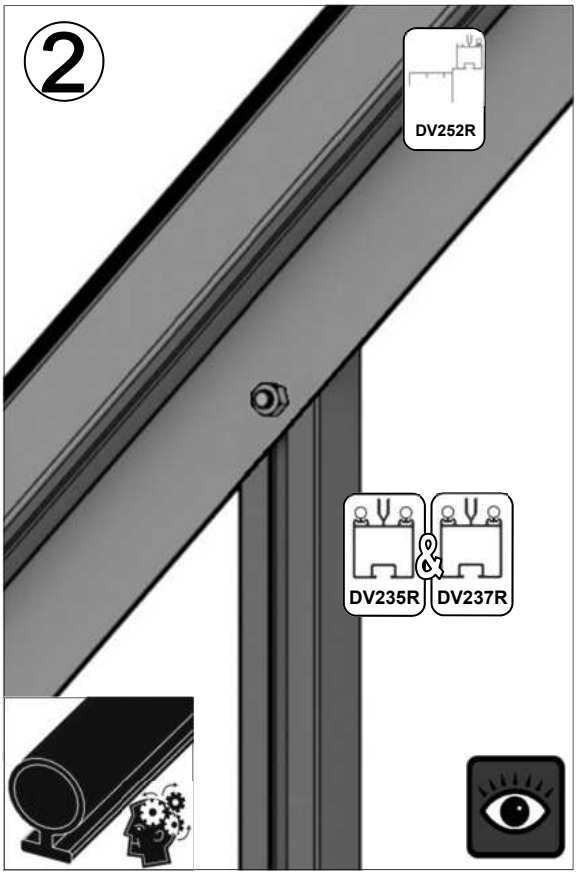
2
DV252R
DV235R
&
DV237R

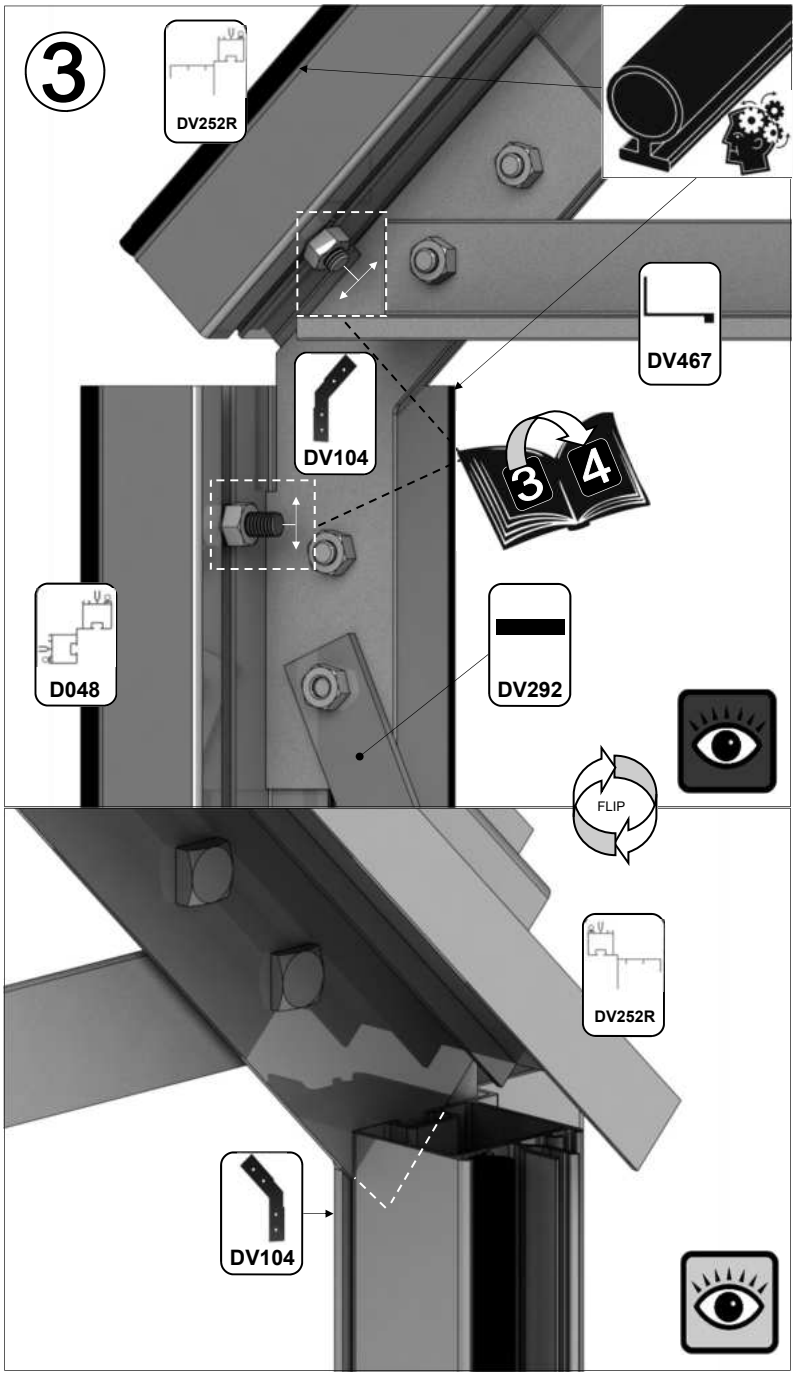
3
DV252R
DV467
DV104
3
4
D048
DV292
FLIP
DV252R
DV104

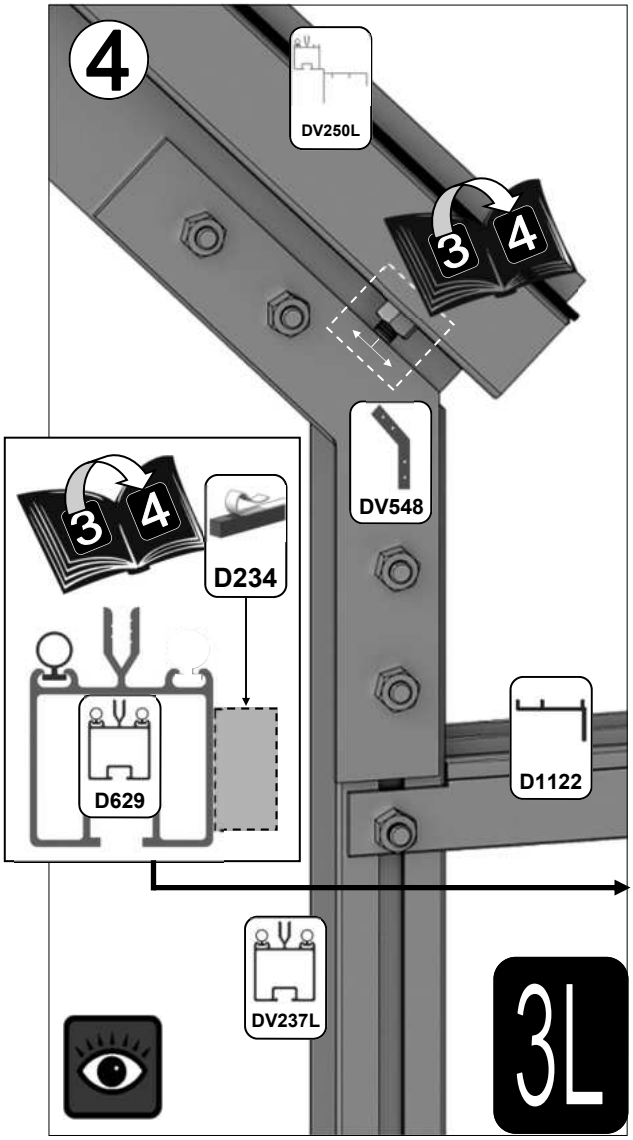
4
DV250L
3
4
DV548
3
4
D234
D629
D1122
DV237L
3L

Part No	mm	Quantity
D048	1676	1
D629	2356	1
D1126	241	1
DV235L	2021	1
DV237L	2489	1
DV237R	2489	1
DV239L	2960	1
DV239R	2960	1
DV250R	1345	1
DV252L	2451	1
DV262	3395	1
DV268	964	1
DV292	1794	1
DV464	2937	1
DV470	2864	1
DV104		1
DV105		1
DV548		1
D174		7
D227		45
M6X12		33
M6X16		9
M6NUT		42

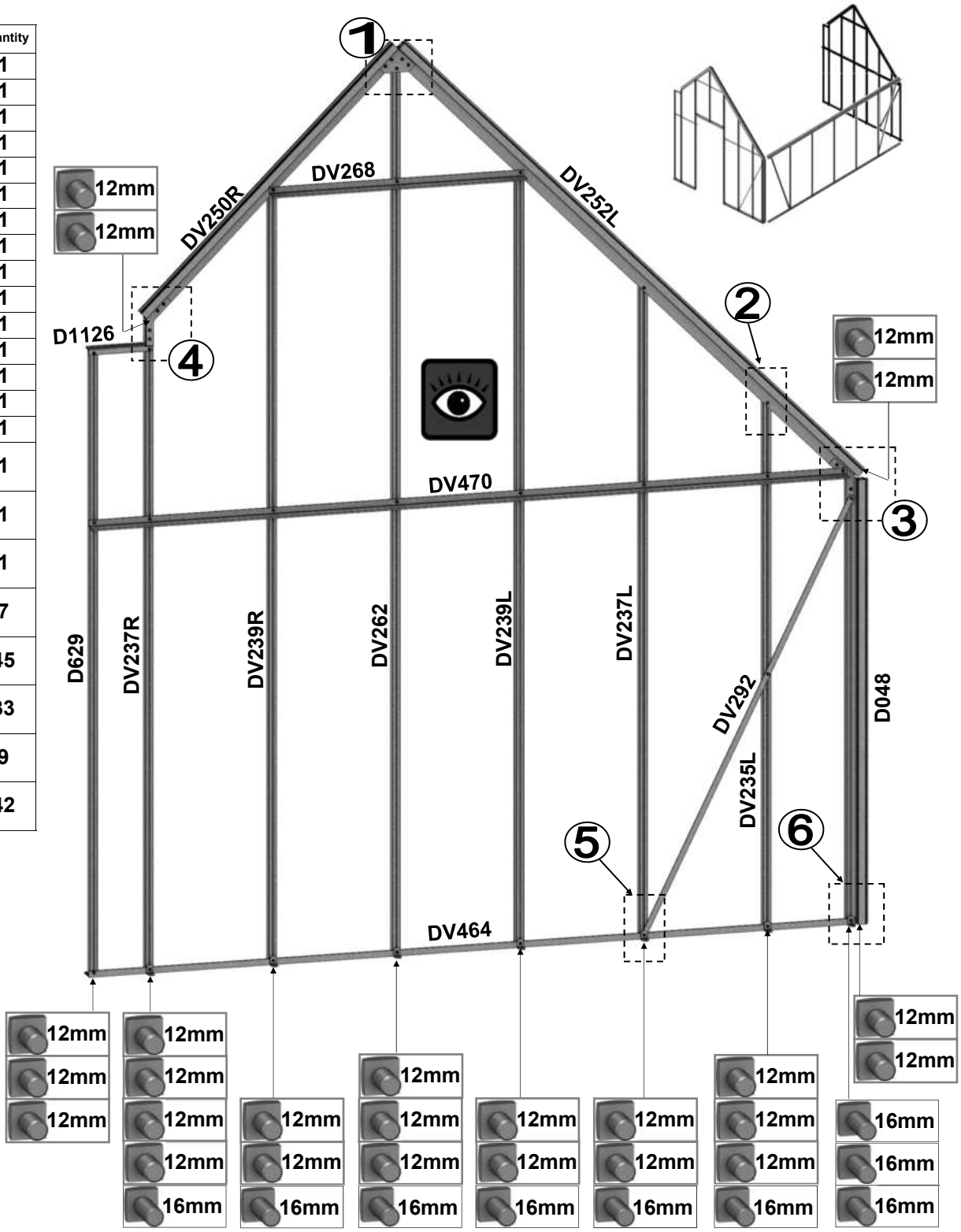

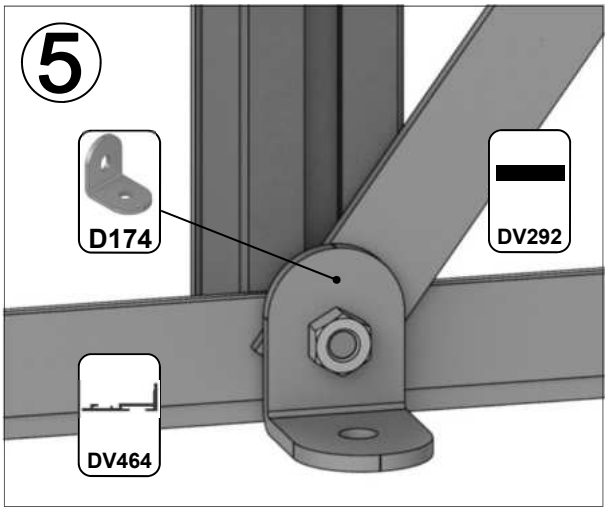

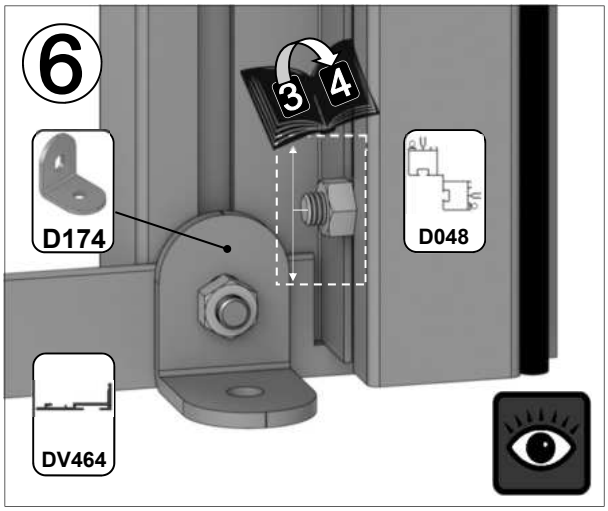

3R

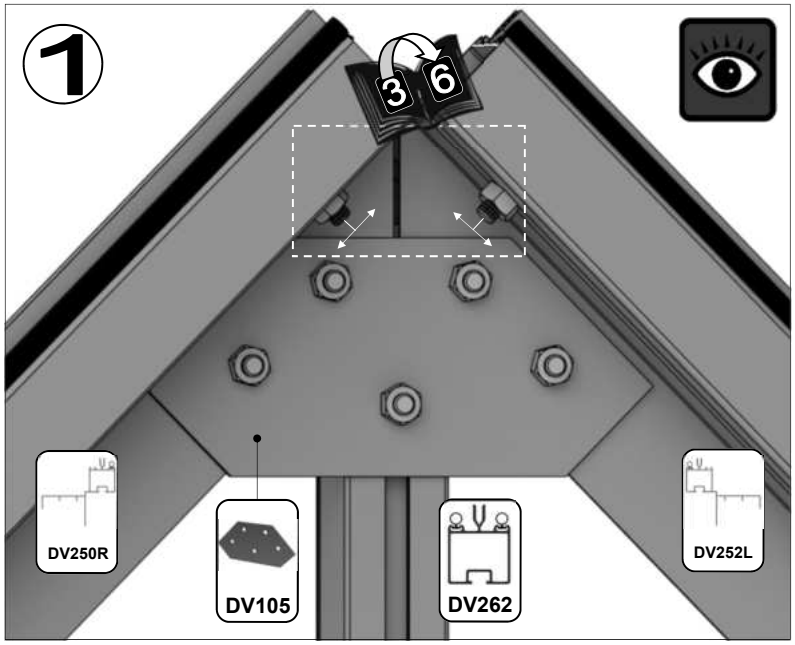
1
3
6
DV250R
DV105
DV262
DV252L

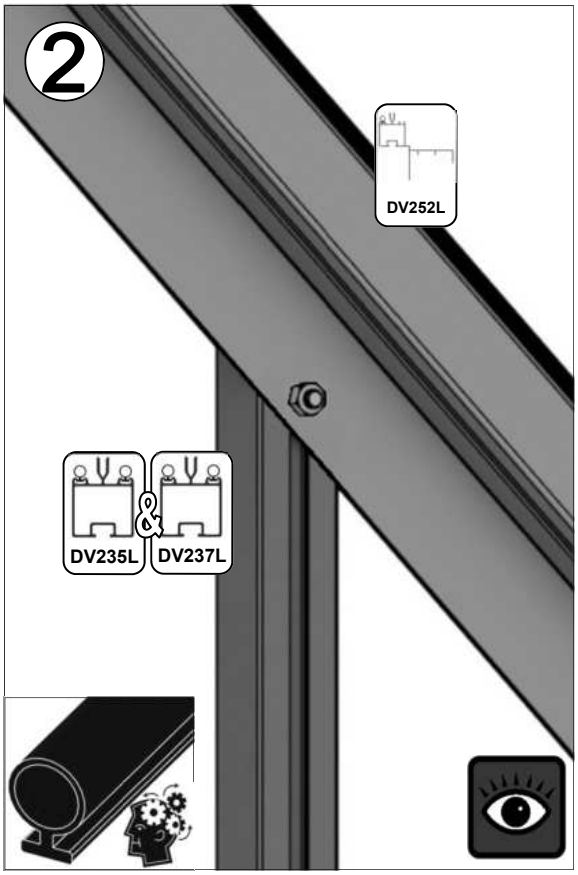
2
DV252L
DV235L
&
DV237L

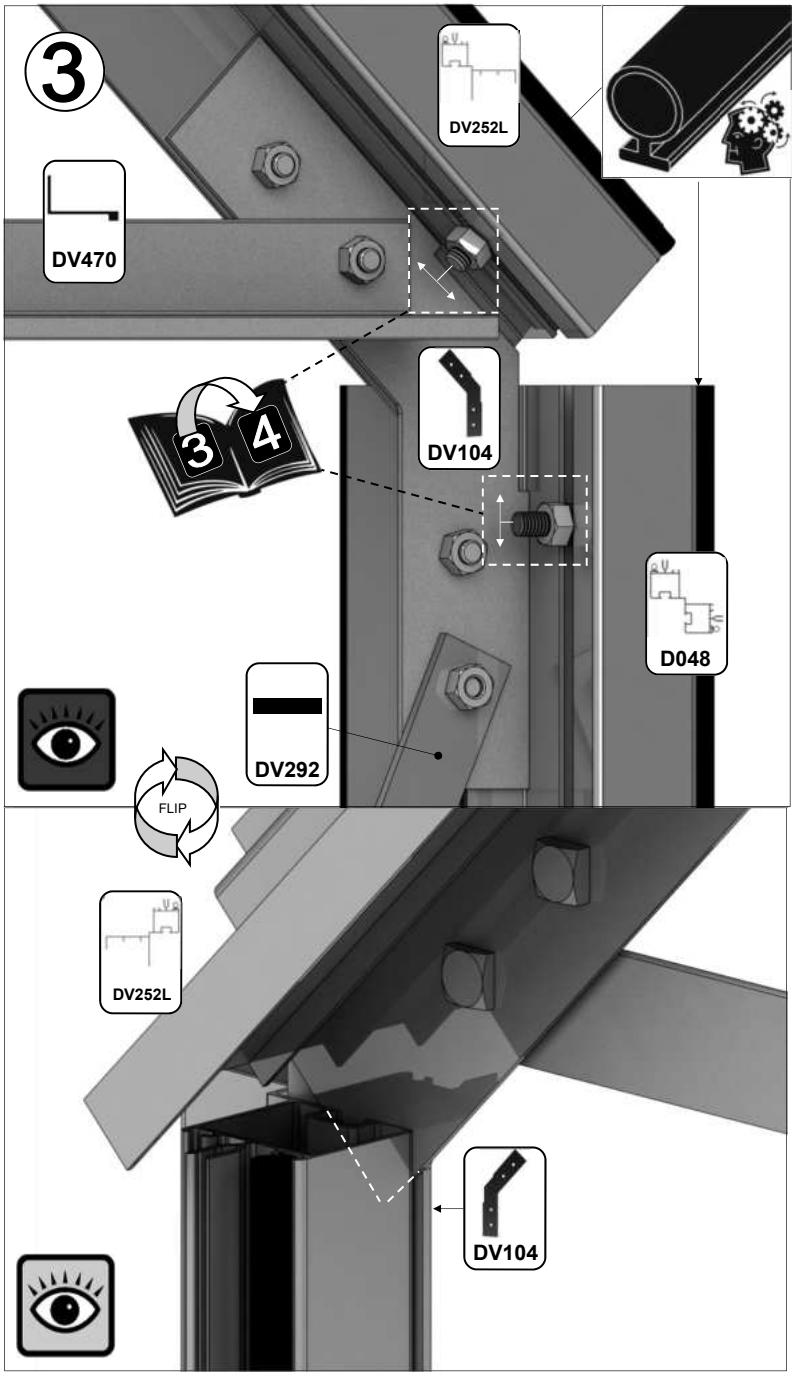
3
DV252L
DV470
3
4
DV104
D048
DV292
FLIP
DV252L
DV104

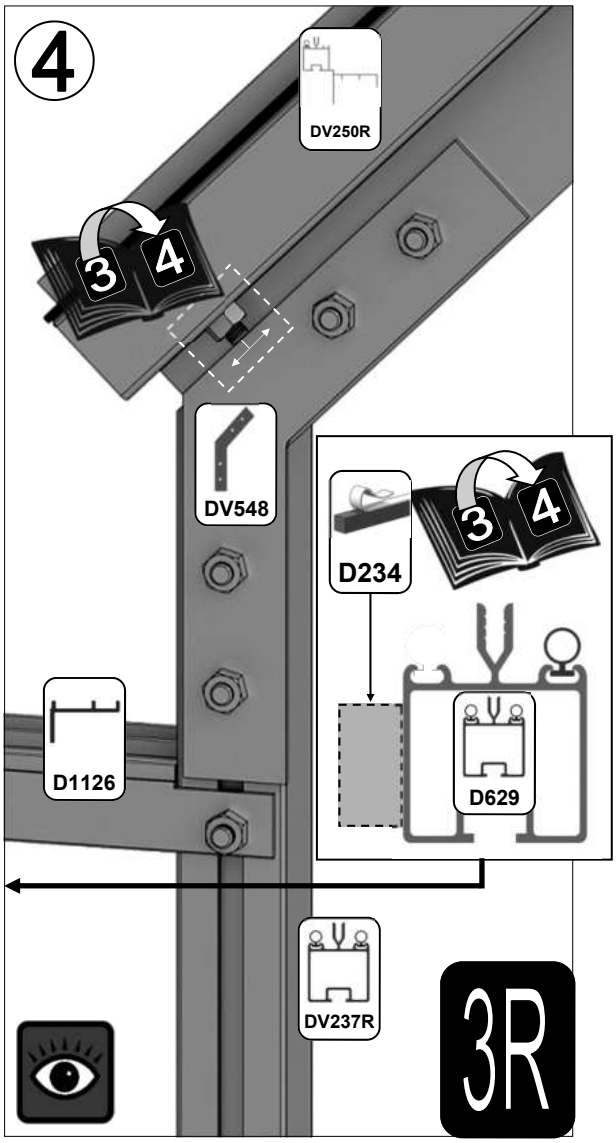
4
DV250R
3
4
DV548
D234
3
4
D1126
D629
DV237R
3R

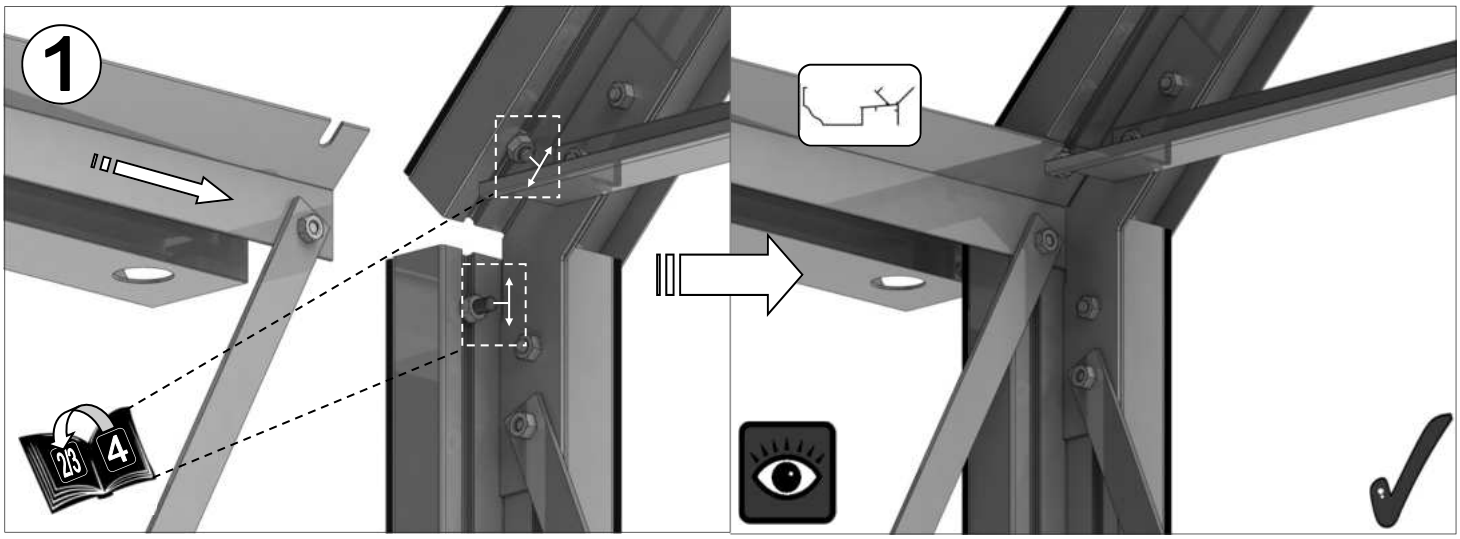
1
2&3
4

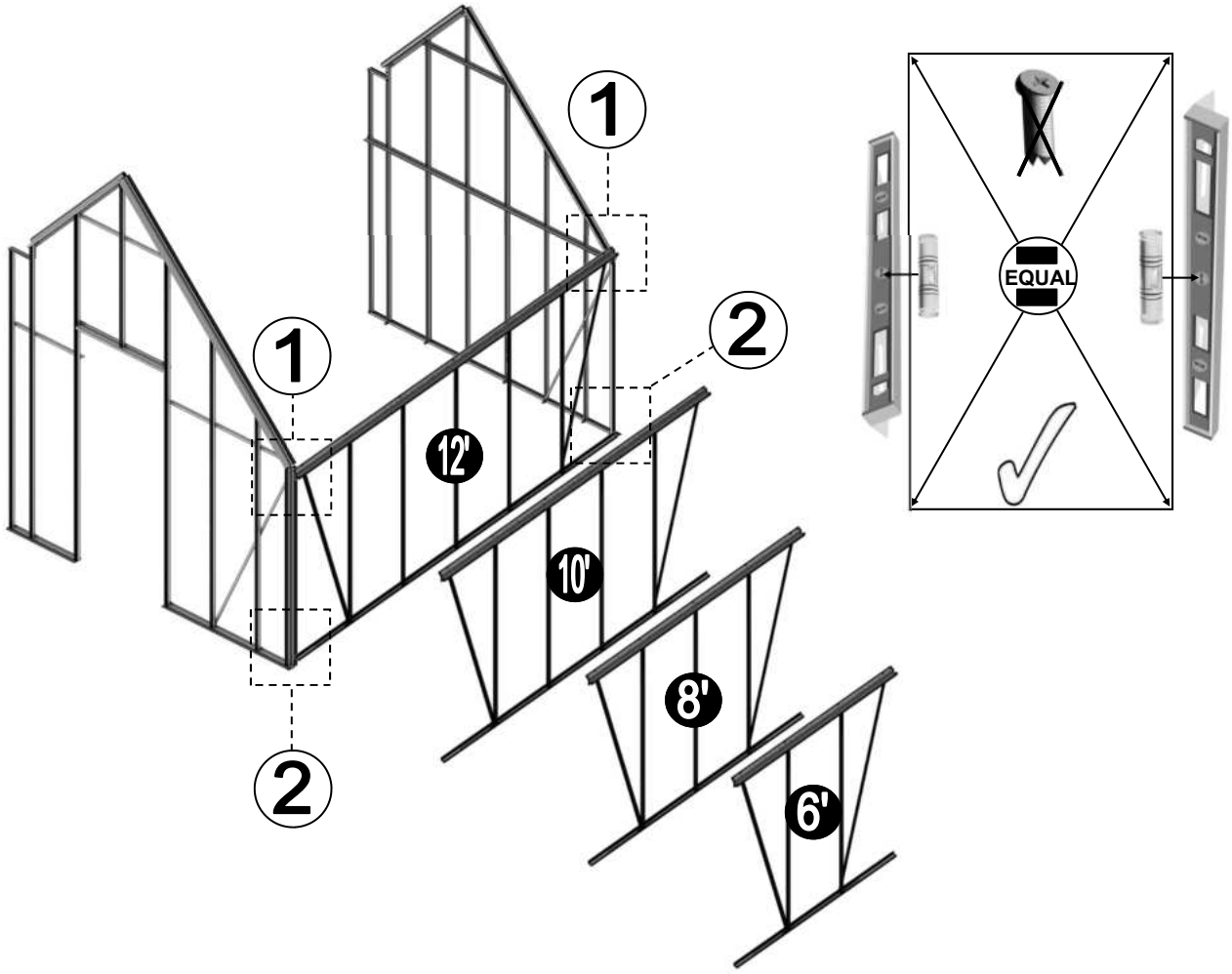
1
1
2
2
12'
10'
8'
6'
EQUAL

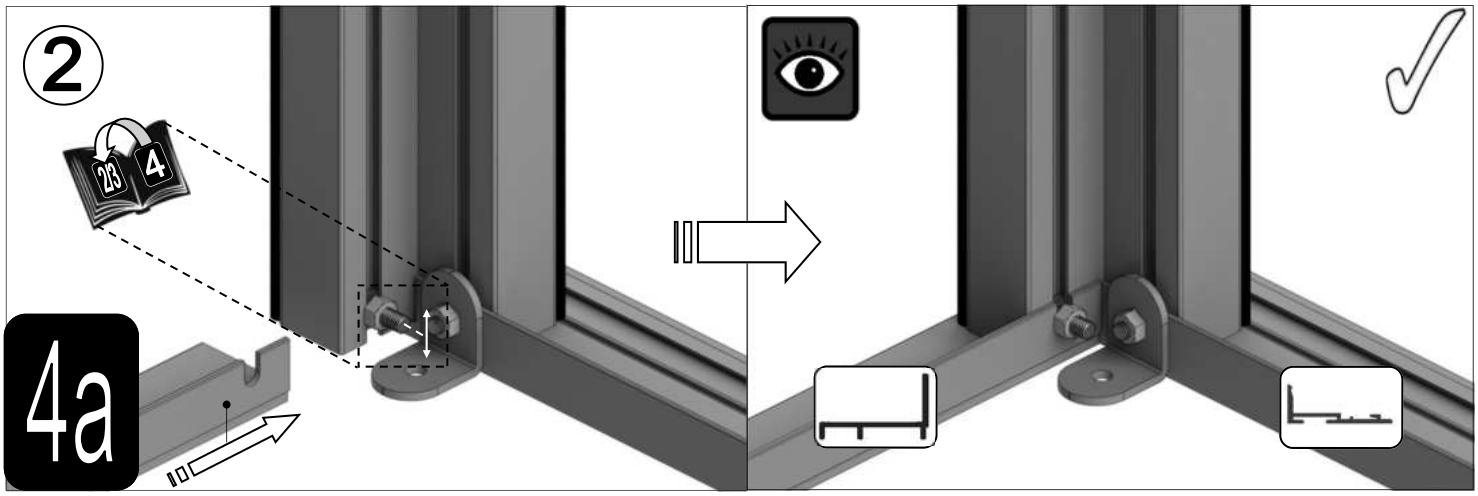
2
2&3
4
4a

6’		
Part No	**mm**	**Quantity**
D1073	**1997**	**1**
D1079	**1897**	**1**
D1082	**N/A**	**2**
D1089	**N/A**	**4**
BOLM6 X 16	16	**8**
NUT M6		**8**
EV0329	13	4
SYSCR2	50	8
SYRAWL	50	8

8’		
Part No	**mm**	**Quantity**
D1072	**2617**	**1**
D1078	**2517**	**1**
D1082	**N/A**	**2**
D1089	**N/A**	**5**
BOLM6 X 16	16	**10**
NUT M6		**10**
EV0329	13	4
SYSCR2	50	10
SYRAWL	50	10

10’		
Part No	**mm**	**Quantity**
D1071	**3237**	**1**
D1077	**3137**	**1**
D1082	**N/A**	**2**
D1089	**N/A**	**6**
BOLM6 X 16	16	**12**
NUT M6		**12**
EV0329	13	4
SYSCR2	50	12
SYRAWL	50	12

12’		
Part No	**mm**	**Quantity**
D1070	**3857**	**1**
D1076	**3757**	**1**
D1082	**N/A**	**2**
D1089	**N/A**	**7**
BOLM6 X 16	16	**14**
NUT M6		**14**
EV0329	13	4
SYSCR2	50	14
SYRAWL	50	14

Het is de bedoeling dat uw bakgoot D1079 100 mm langer is dan profiel D1073 die in de goot moet worden geschoven. De bakgoot moet aan beide uiteinden 50 mm uitsteken. Hierdoor steekt de bakgoot buiten het frame uit.

De eindkappen 'D1082' van de bakgoot worden aan deze 50 mm overstek bevestigd. Let op dat u deze van te voren monteert, achteraf zit de muur in de weg.

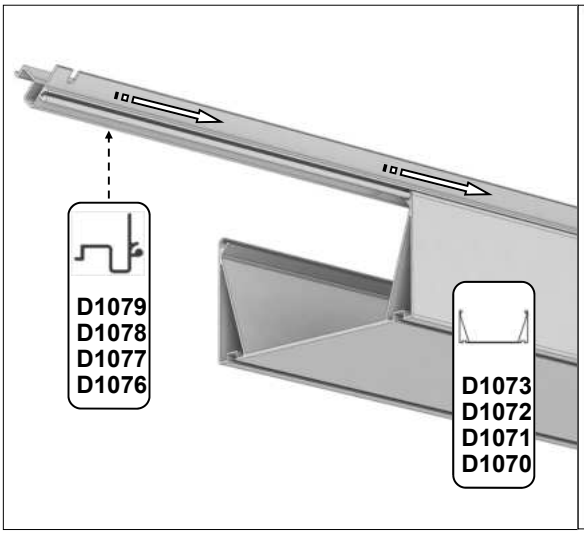

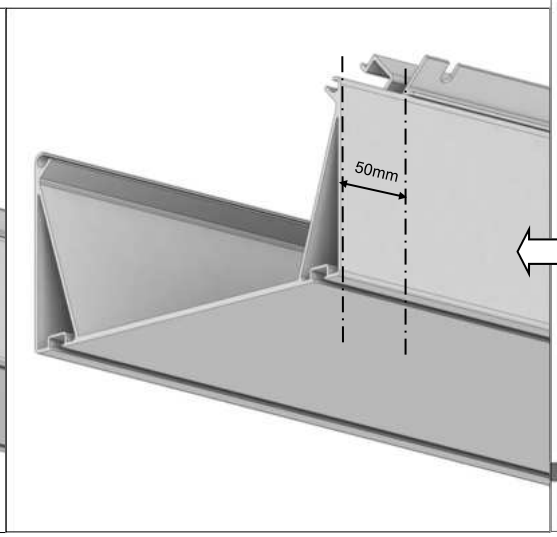

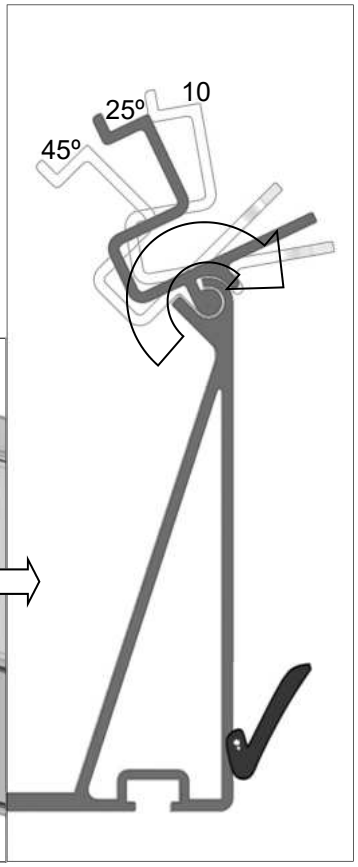

Schuif een 15 mm bout in elk van de boutkanalen in de onderzijde van de bakgoot (zie rechts) om elke drager D1089 te bevestigen.

Plaats de dragers van de bakgoot ongeveer 100 mm van de uiteinden van de bakgoot en ook in lijn met elke dakprofiel
(van de goot naar de nok) (zie hieronder en volgende pagina).

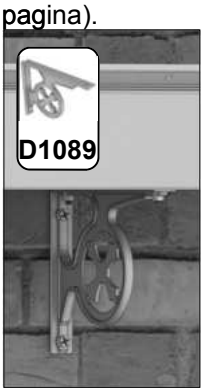

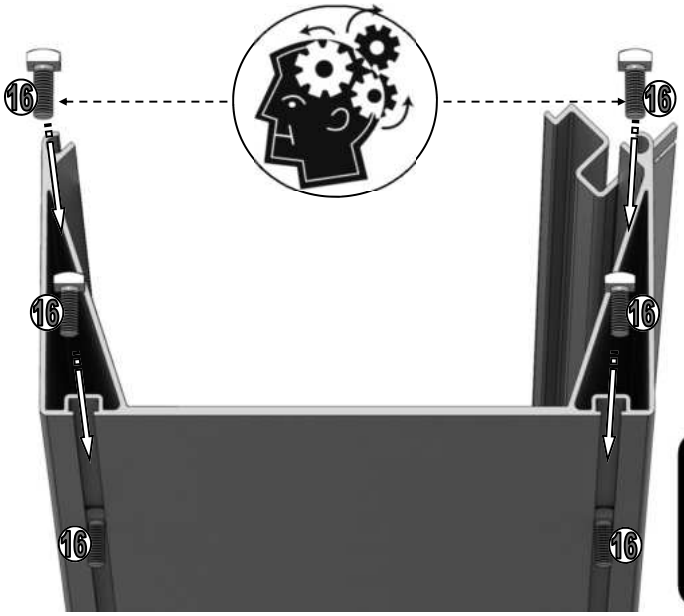

4b

De D1089 gietstukken worden gebruikt om de kilgoot aan de muur te bevestigen met 2" (50mm) pluggen en schroeven. Zorg ervoor dat alles haaks en waterpas is, vooral de bakgoot. Gebruik stempels om de bak op te vangen en stel de dragers af op de juiste positie (gelijk met de dakprofielen).

De opening tussen de bakgoot en de muur kunt u afdichten door een loodslab in te plaatsen. Als alternatief kunt overwegen om de bakgoot af te kitten.

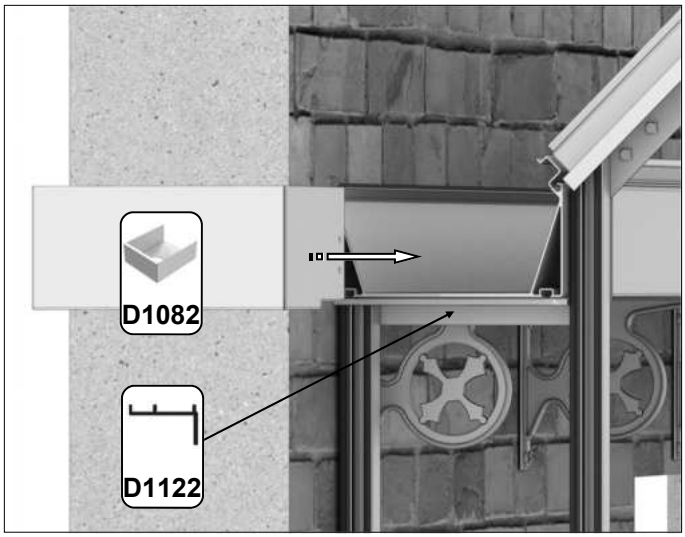

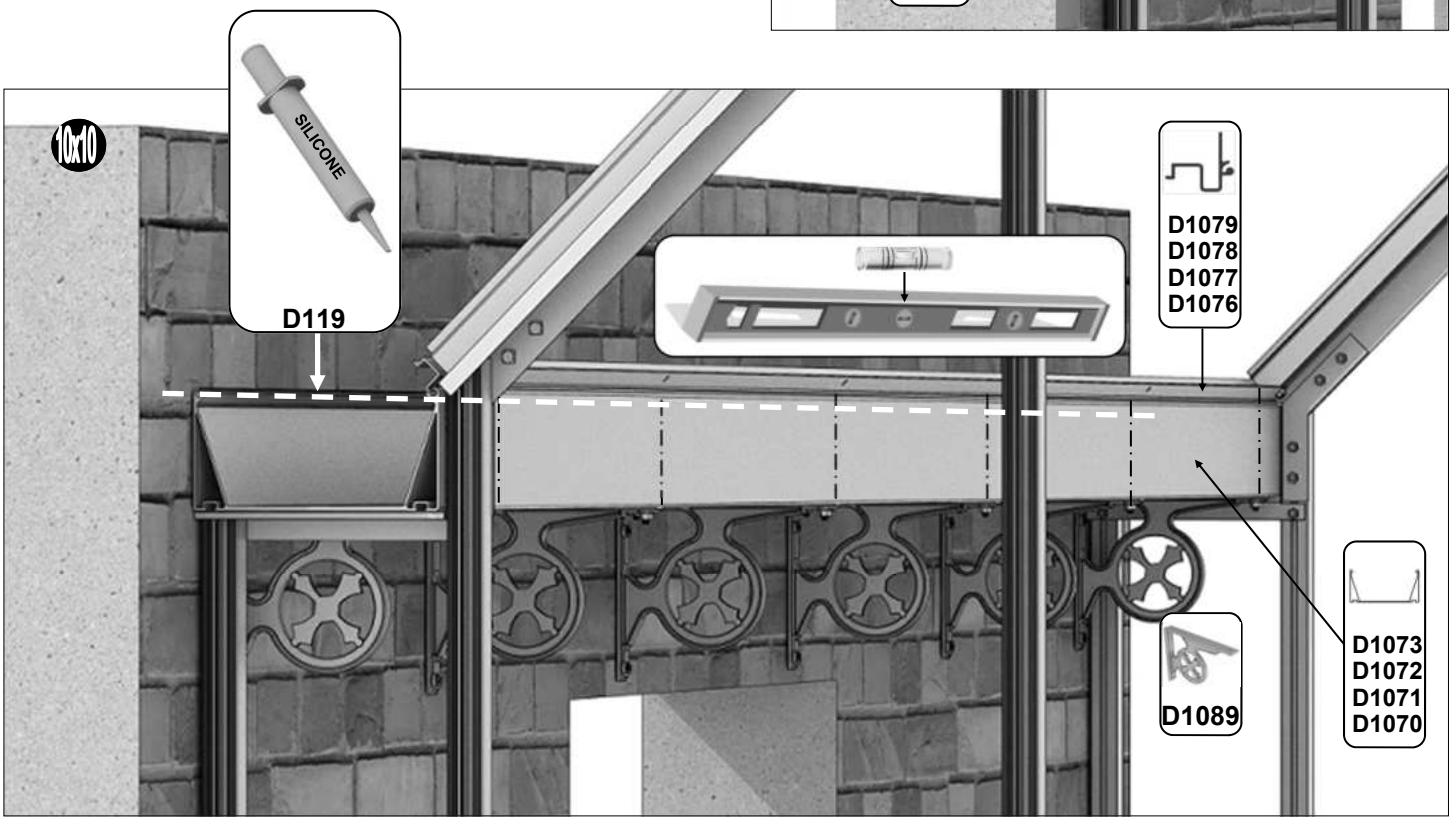

Zelftappende schroeven EV0329 (zie hieronder) worden gebruikt om de eindkappen D1082 vast te zetten. Wij adviseren om voor te boren met een 3mm metaalboor. Gebruik een kit tussen de bakgoot en de eindkappen om deze waterdicht te bevestigen.

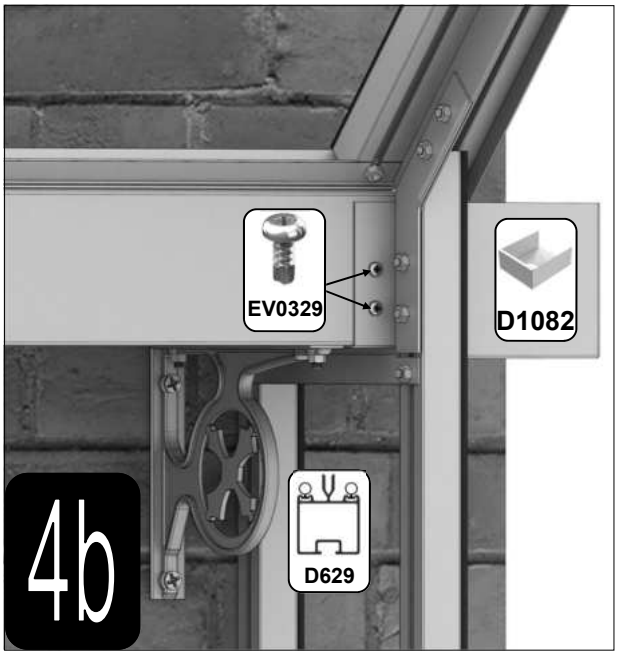

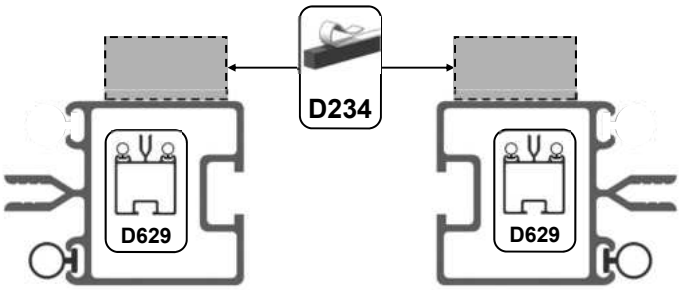

MUURBEVESTIGING

Om de kas tegen de muur te bevestigen, kunt u beugels (D174) plaatsen in profiel D629 (het profiel dat tegen de muur aan komt). Dit zijn dezelfde beugels waarmee u de kas op de bodem vast zet. De meegeleverde compriband (D234) wat tussen de muur en de kas komt, kunt u ook weglaten en deze kier afkitten aan het einde van de klus. Afhankelijk van het type muur kan het compriband namelijk ook in de weg zitten.

lamellenraam = {

Part No		mm	Quantity
D168L		552	1
D168R (handle)		552	1
D165		612	2
D166		552	2
FS6013		12	4

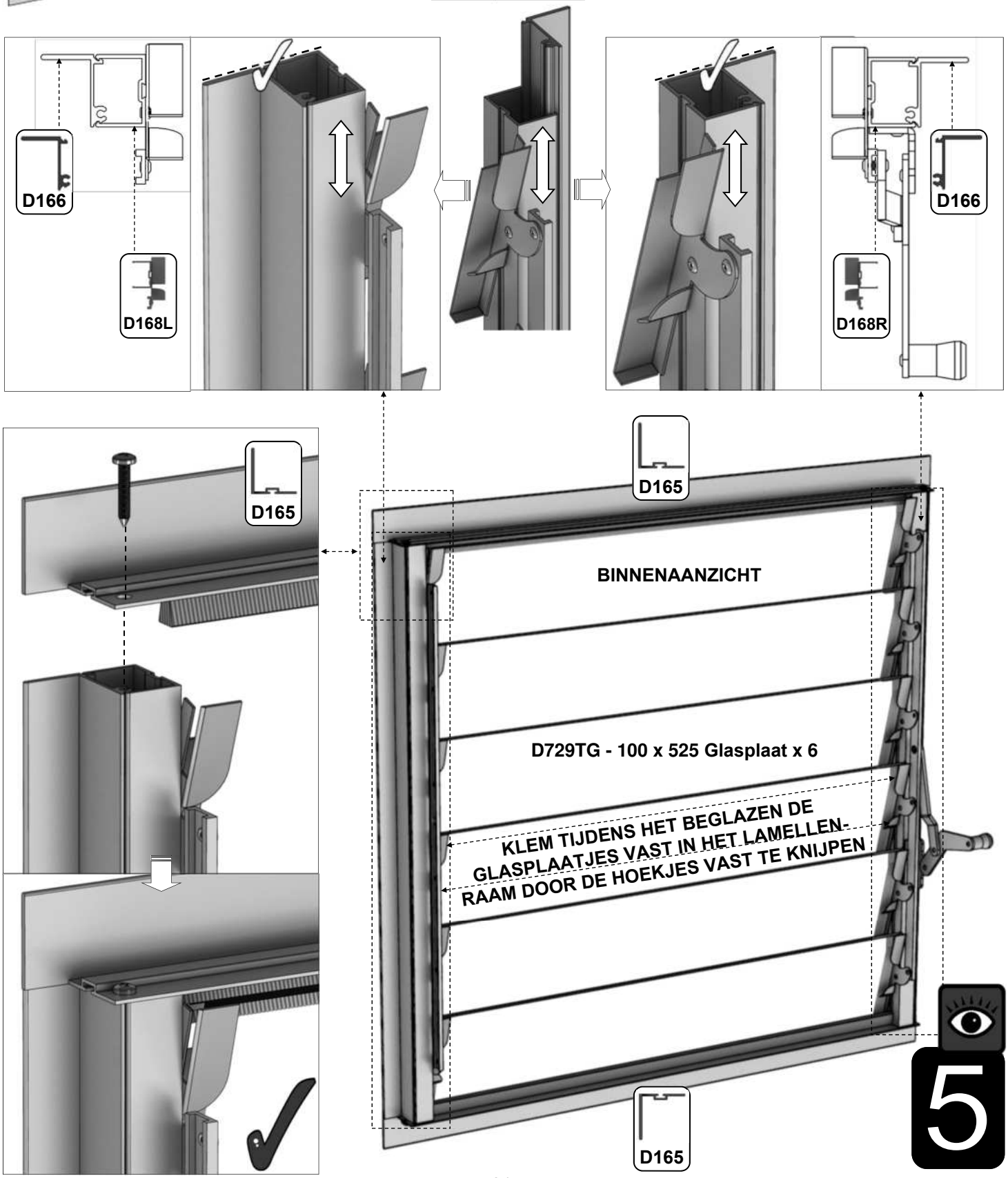

6’		
Part No	mm	Quantity
DV204	1897	1
DV253	1345	2
DV255	2450	2
DV100	n/a	2
DV101	n/a	2
RUBBER	1000	16
BOLM6X12		8
BOLM6X22		12
NUTM6		24

8’		
Part No	mm	Quantity
DV201	2517	1
DV253	1345	3
DV255	2450	3
DV100	n/a	3
DV101	n/a	3
RUBBER	1000	23
BOLM6X12		12
BOLM6X22		18
NUTM6		36

10’		
Part No	mm	Quantity
DV202	3137	1
DV253	1345	4
DV255	2450	4
DV100	n/a	4
DV101	n/a	4
RUBBER	1000	31
BOLM6X12		16
BOLM6X22		24
NUTM6		48

12’		
Part No	mm	Quantity
DV203	3757	1
DV253	1345	5
DV255	2450	5
DV100	n/a	5
DV101	n/a	5
RUBBER	1000	38
BOLM6X12		20
BOLM6X22		30
NUTM6		60

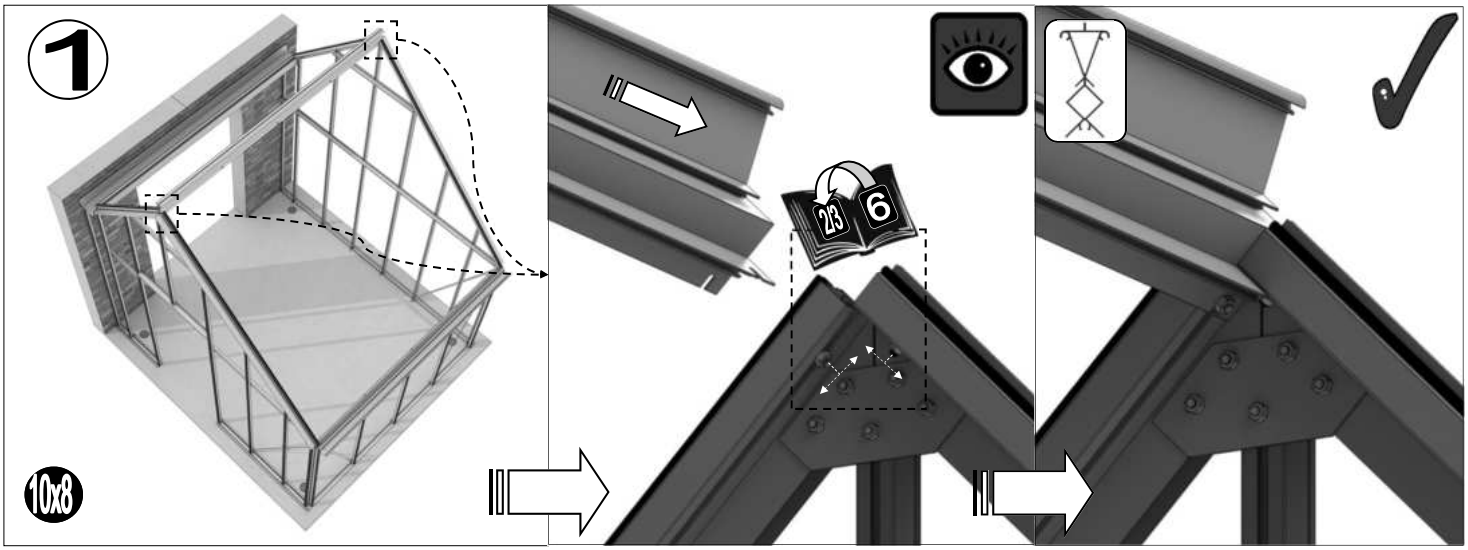

2 Lijm de nokversiering met een lijmkit vast op de nok. Vrijwel altijd dient u een stuk af te zagen. Gebruik hiervoor een ijzerzaag. De eindstukken worden met kleine schroefjes vast gezet en ook deze kunt u het beste van onder af vast lijmen.

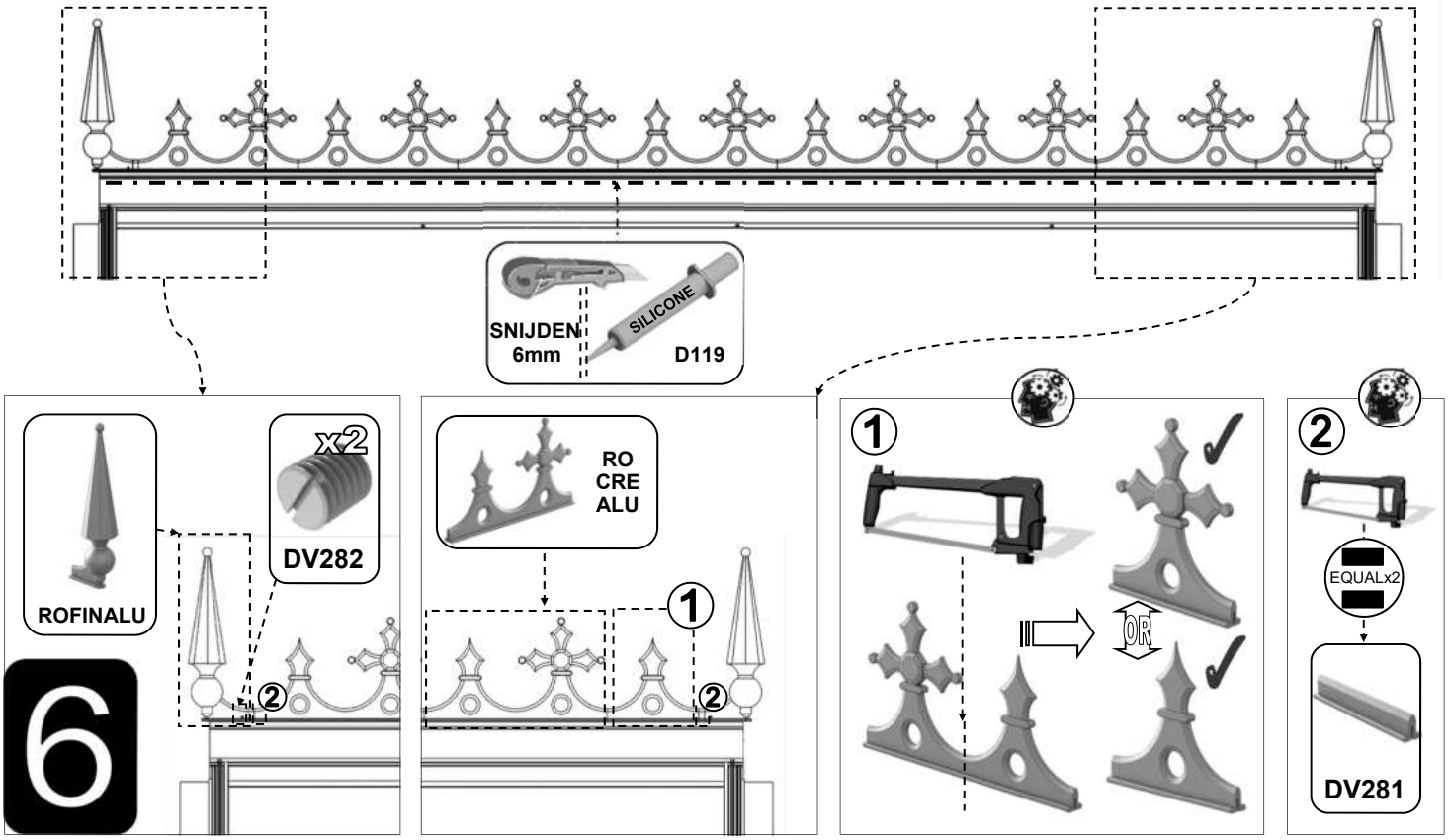

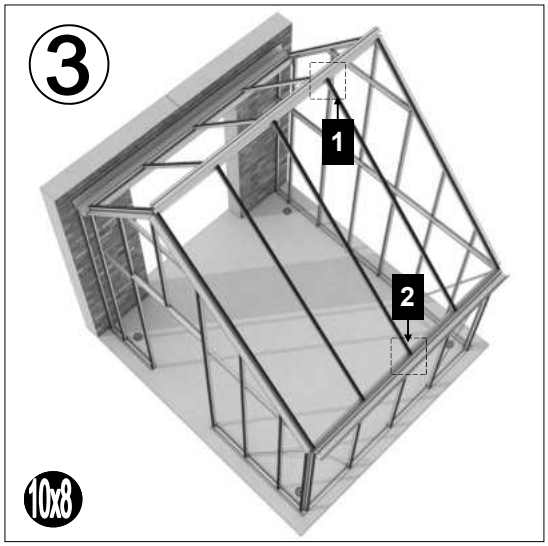
3
1
2
10x8

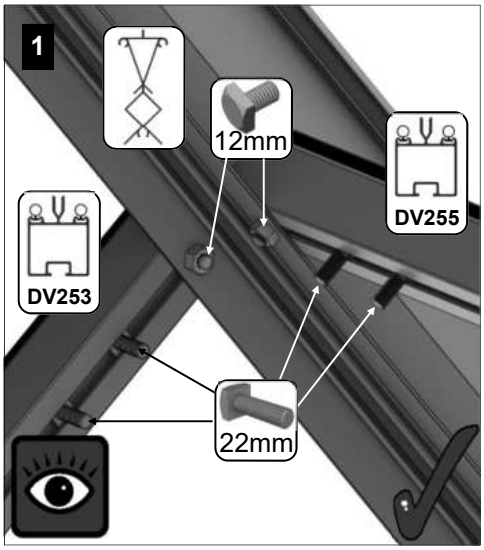
1
12mm
DV255
DV253
22mm

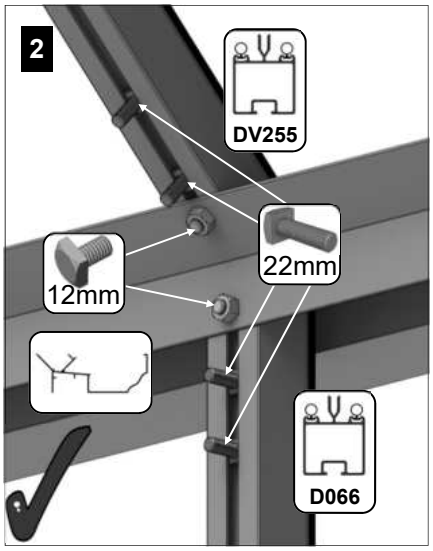
2
DV255
22mm
12mm
D066

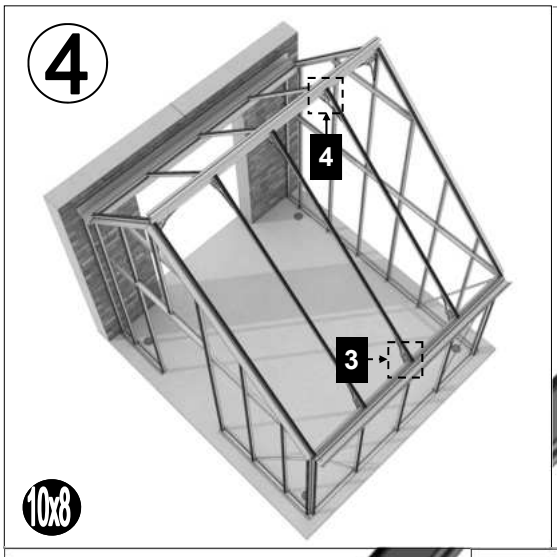
4
4
3
10x8

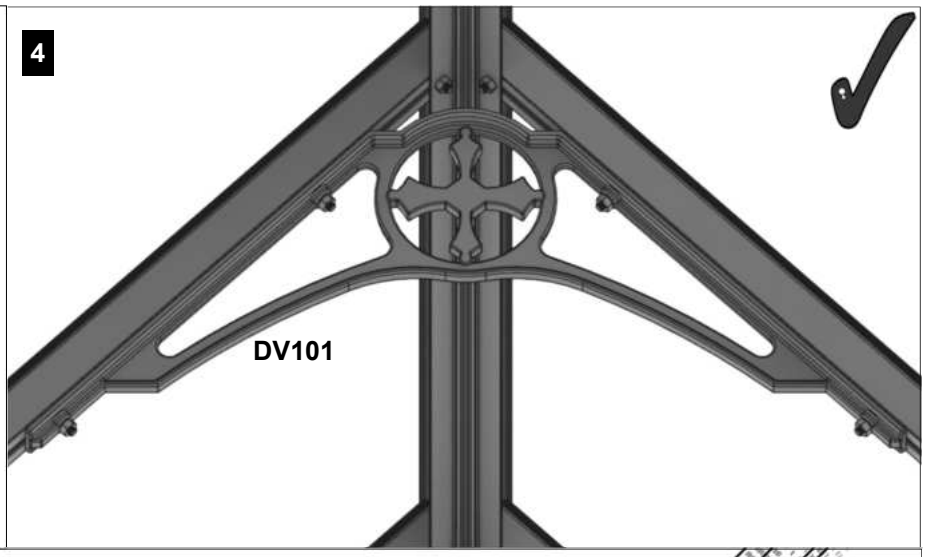
4
DV101

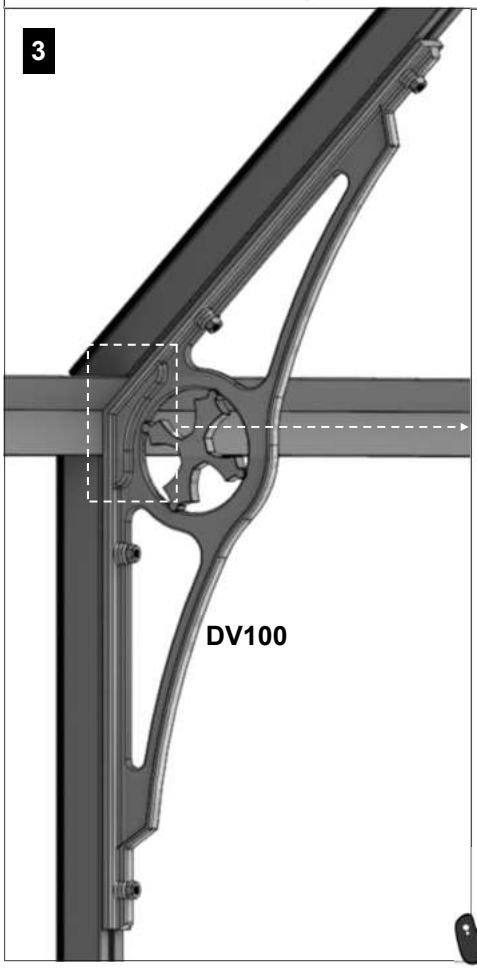
3
DV100

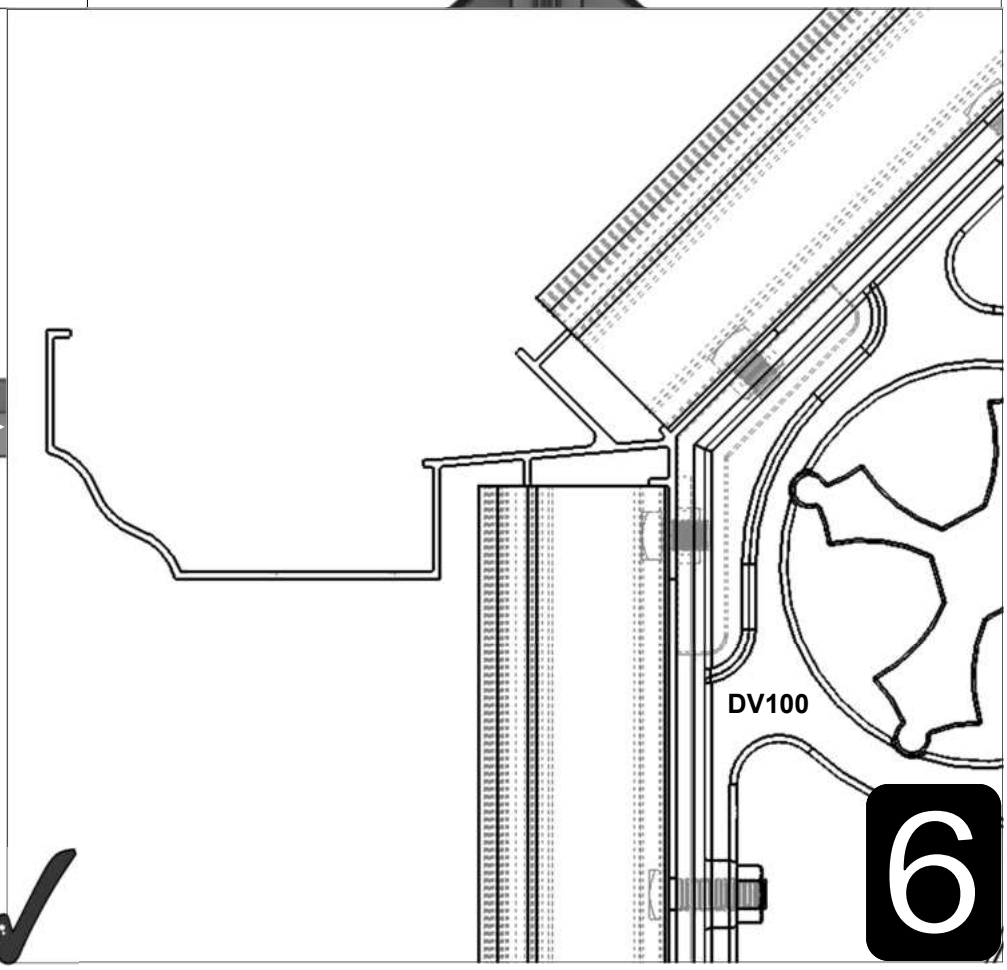
DV100
6

Part No		mm	Quantity
D866		639	1
D863L		613	1
D863R		613	1
D862		593	1

Part No		mm	Quantity
D220 PLUS FS6060 SCREW		N/A	2
D205		N/A	2
M6X12		12	4
NUT M6		M6	4
8 X 12 S/T FS6017		10	2
8 x 19 S/T FS6018		19	2

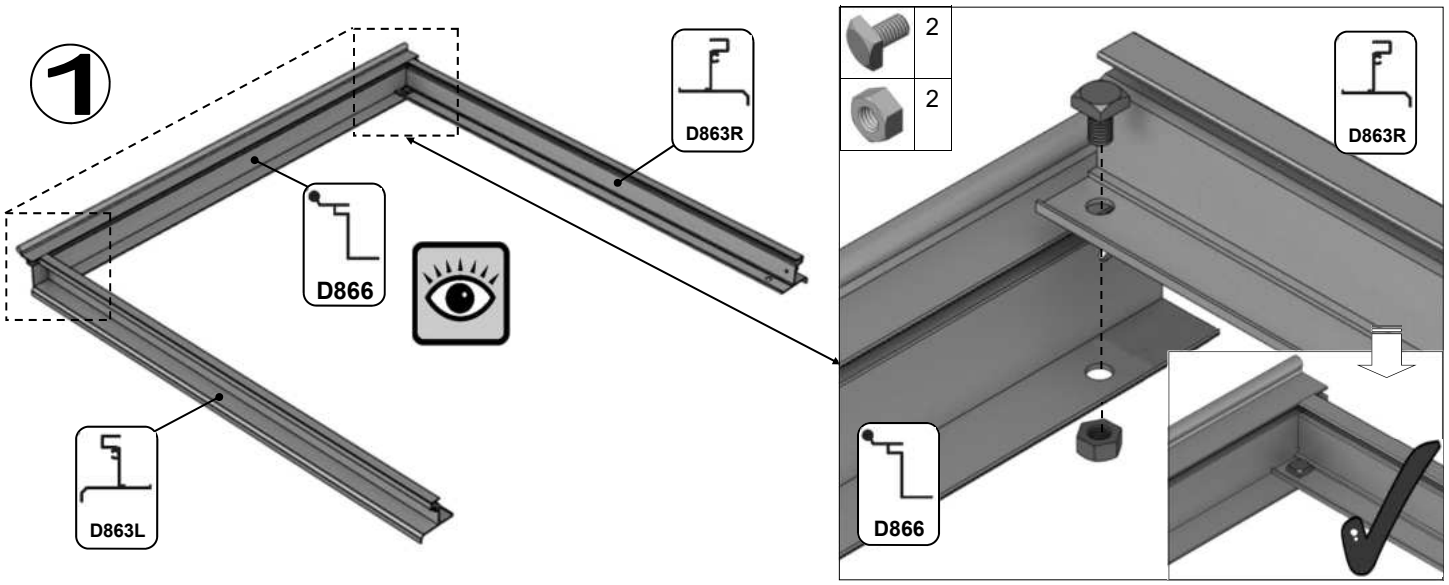

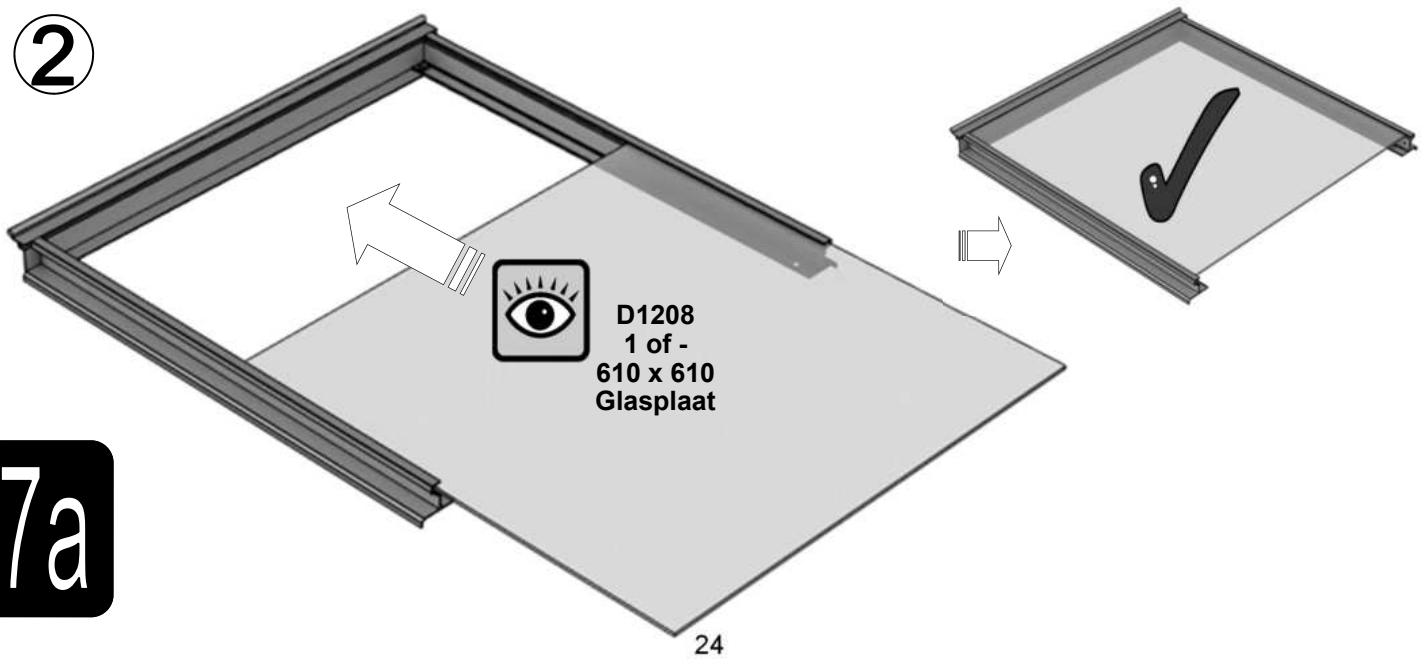

7a

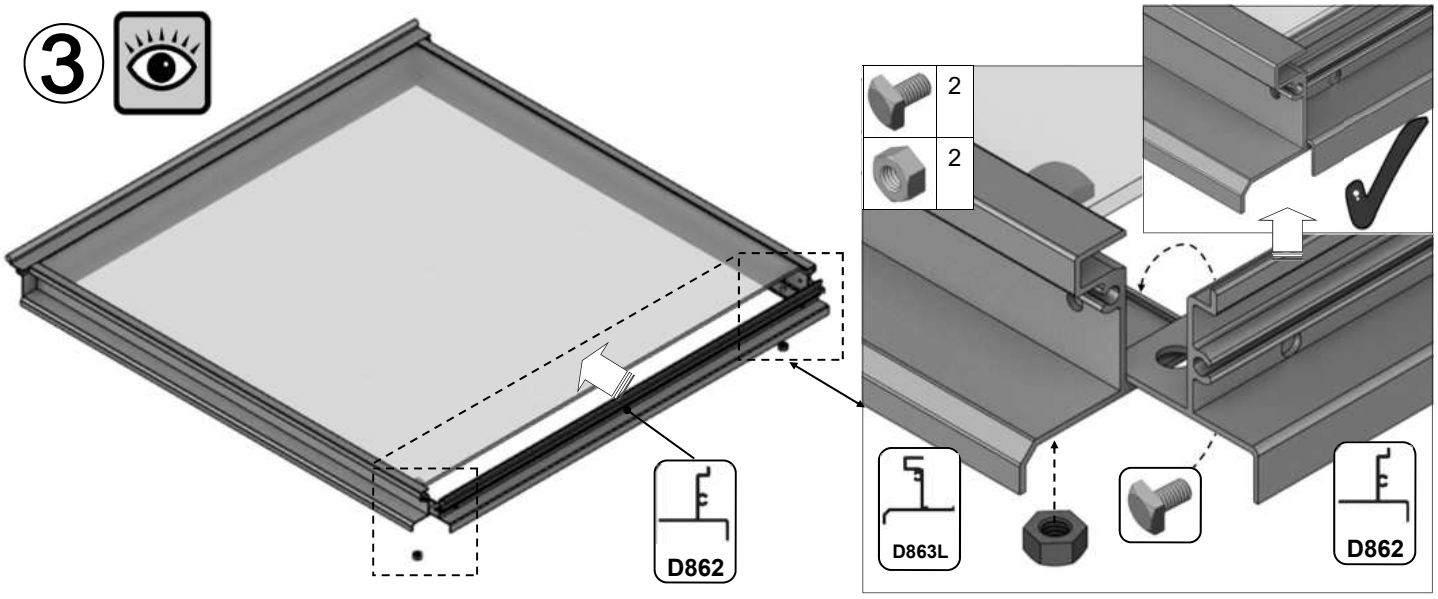
3
2
2
D862
D863L
D862

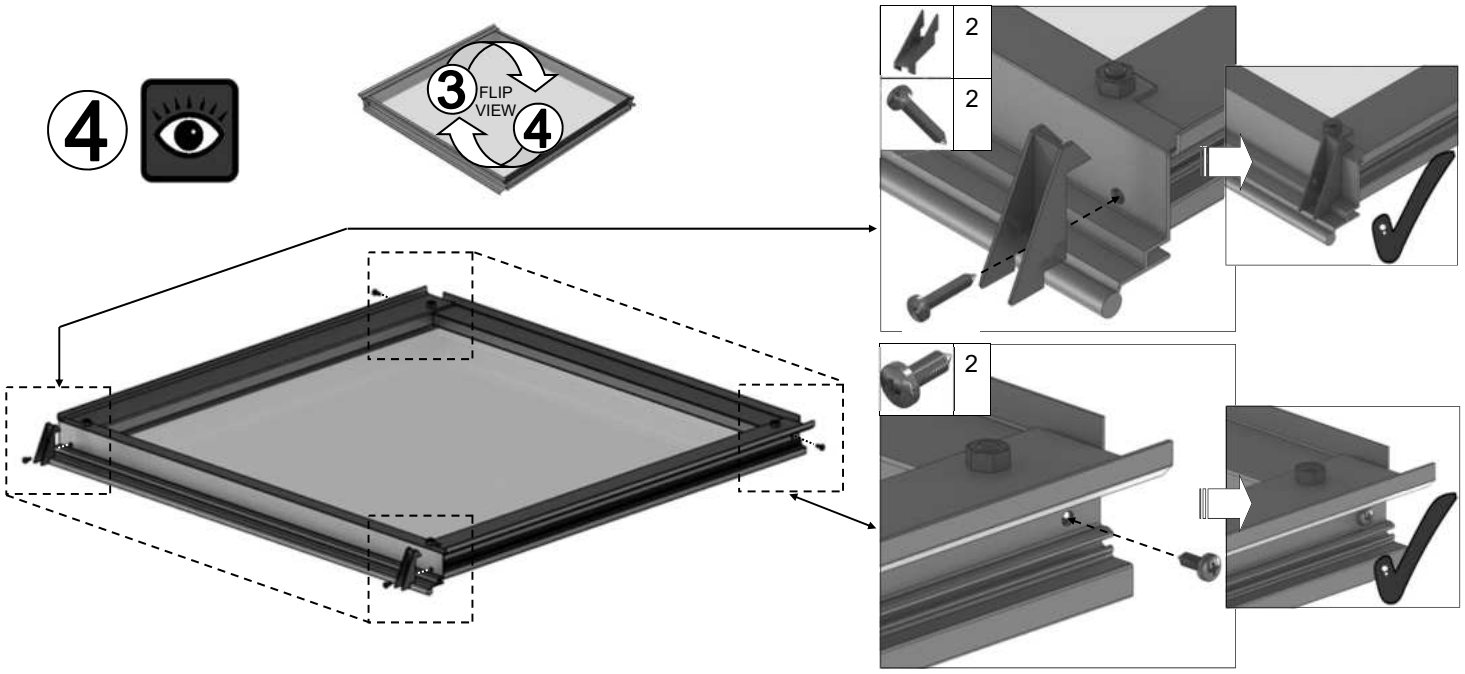
4
3
FLIP
VIEW
4
2
2
2

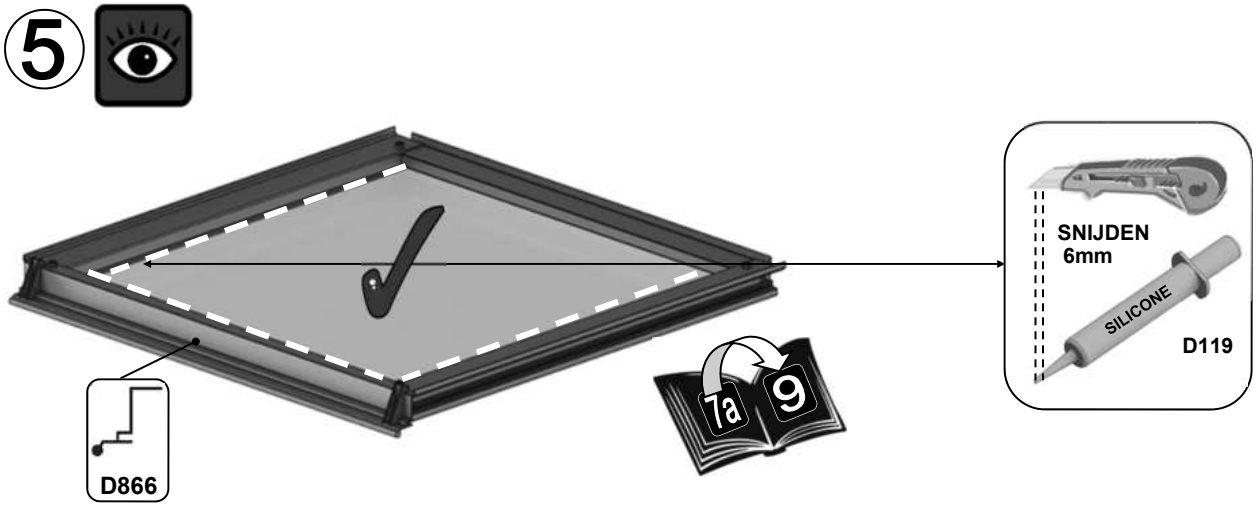
5
SNIJDEN
6mm
SILICONE
D119
D866
7a
9

7a

1 Raamdorpel = {

Part No		mm	Quantity
M6X12		12	4
M6 CROP		10	2
NUT M6		N/A	4

Part No		mm	Quantity
D079 PLUS FLUFF		590	1
D114		N/A	2

6

D114

D079

7 9

D114

7b 9

FLIP VIEW

7b

FS6020

7 8

De aluminium afdeklijsten zijn voorzien van een gat waar u een schroef in kunt draaien. Dit voorkomt dat de aluminium afdeklijst naar beneden kan zakken.

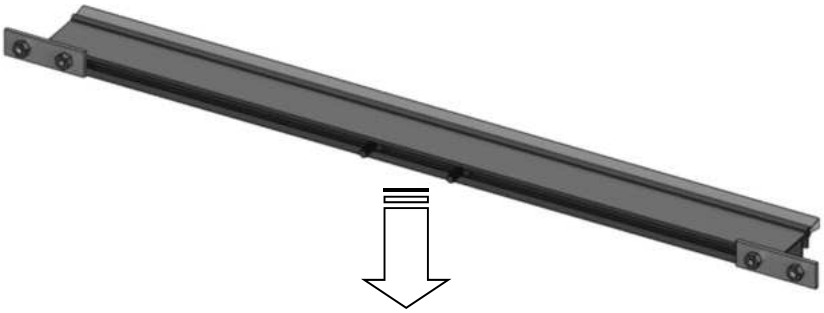

7b

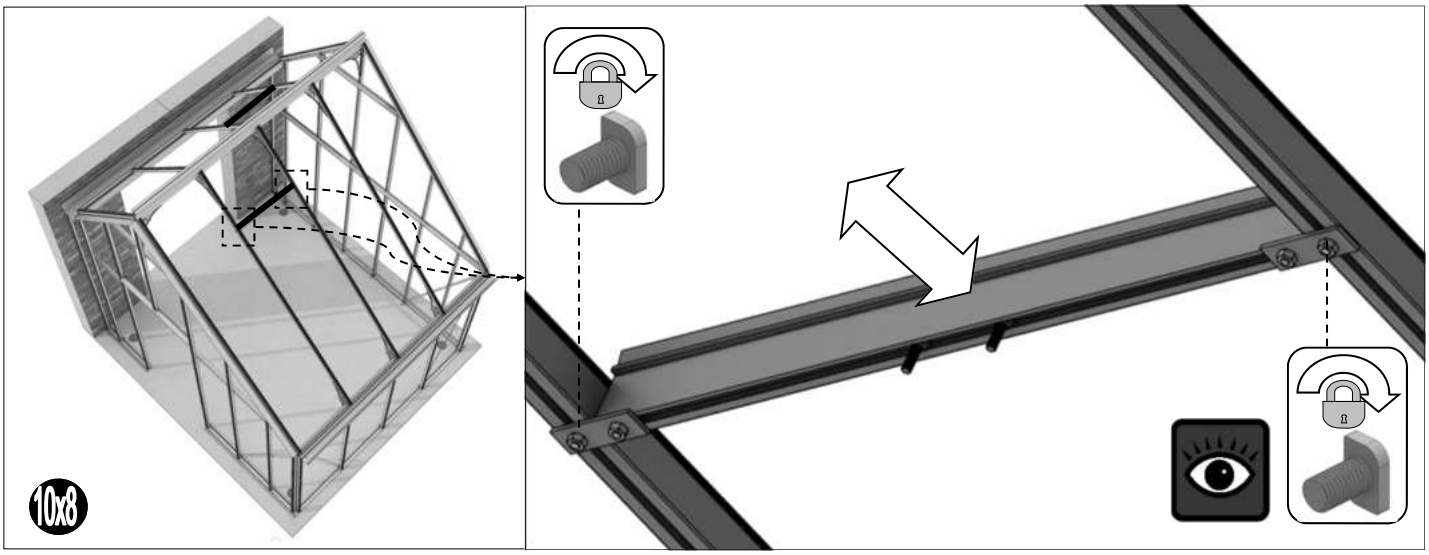

BEGLAZING:
Glas en aluminium kan letsel veroorzaken. Zorg ervoor dat u een veiligheidsbril, handschoenen, veiligheidshelm en geschikt schoeisel draagt tijdens het monteren en beglazen van de tuinkas.

Denk eraan dat glas breekbaar is en dat u er voorzichtig mee om moet gaan. Ruim gebroken glas altijd onmiddellijk op en gooi het weg.

Voor u het glas plaatst raden wij u aan om alle indeklijsten rondom de kas te plaatsen zodat u deze niet hoeft te zoeken tijdens het beglazingsproces.

Robinsons afdeklijsten:
Bij een Robinsons tuinkas bestaan de afdeklijsten uit twee delen. De onderste zwarte kunststof afdeklijsten worden op het frame geschroefd. Hierdoor wordt het glas op het rubber profiel gedrukt. Daarna moeten de bovenste aluminium afdeklijsten worden aangebracht. Op deze manier worden de kopjes van de RVS schroeven afgedekt.
Indien u moeite heeft met het aandrukken van de afdeklijsten, raden wij u aan om een rubberen hamer of een houten blok en hamer te gebruiken. Een korte, scherpe tik op de afdeklijst aan één kant is alles wat nodig is om deze vast te zetten.

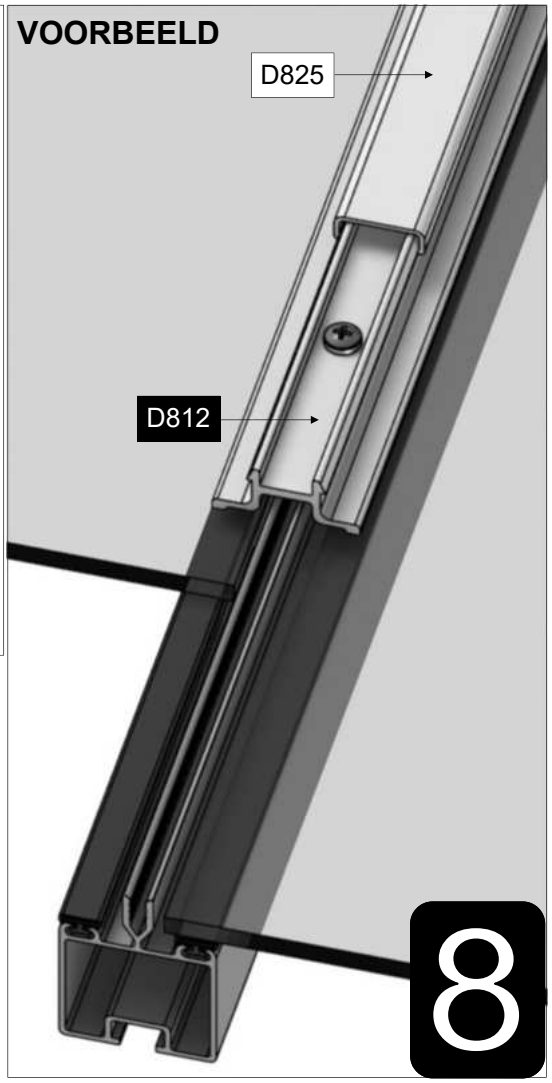

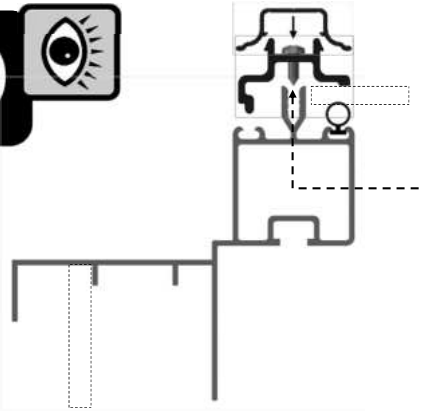

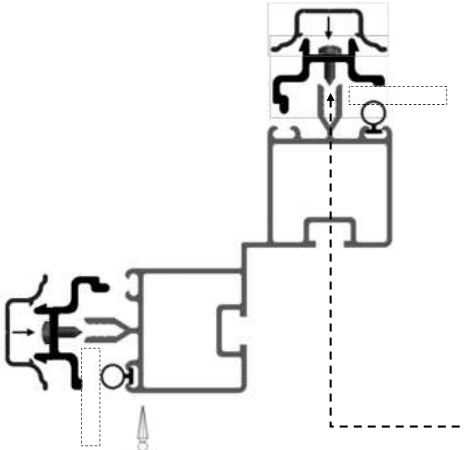

BOVENAANZICHT

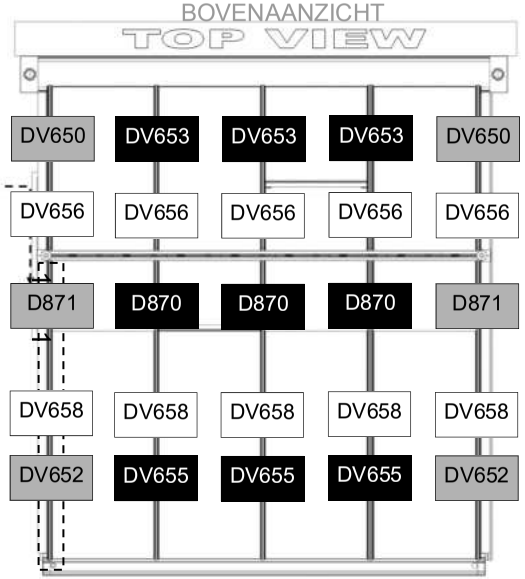

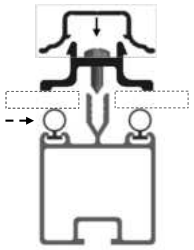

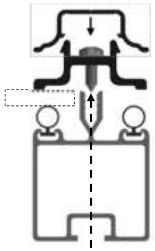

PART No	Section	Size (mm)
DV479		1384
DV551		2356
DV635L/R		2021
DV637L/R		2489
DV639L/R		2960
DV653		1378
DV655		1880
DV662		3395
DV664		1373
D812		1660
D870		601
D813		1675
D834		1660
D871		601
DV650		1345
DV652		1871
D825		1660
D826		1676
DV480		1384
DV552		2356
DV636L/R		2021
DV638L/R		2489
DV640L/R		2960
DV656		1378
DV658		2481
DV668		3395
DV670		1373

e.g.10x8

ZIJAANZICHT

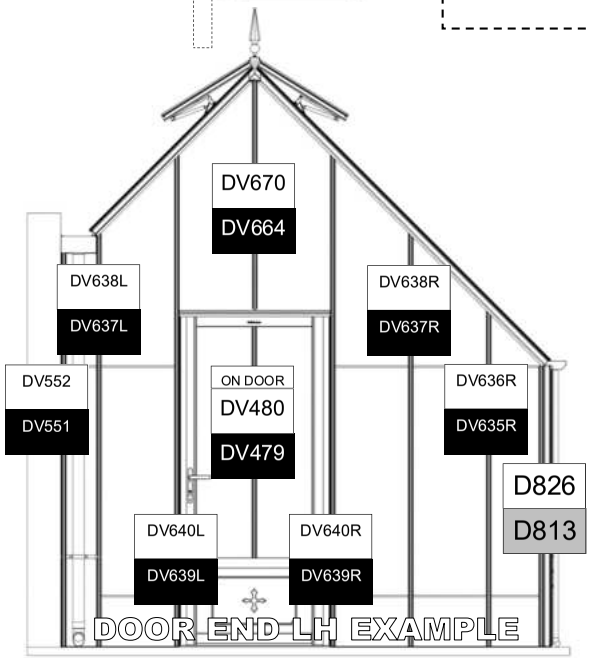

VOORBEELD DEUR LINKS

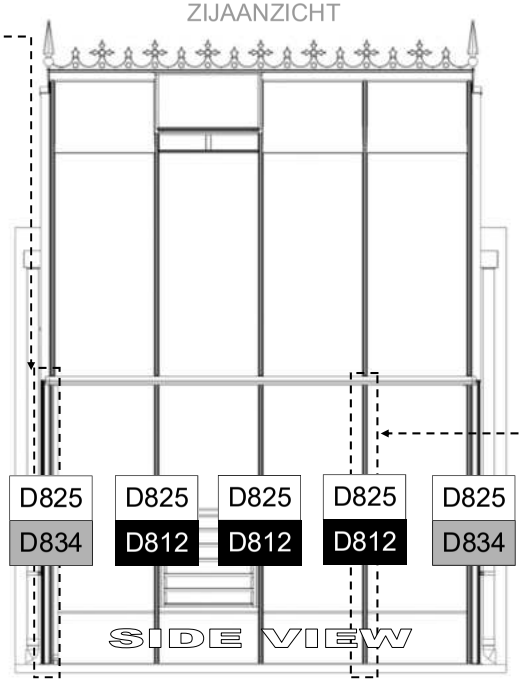

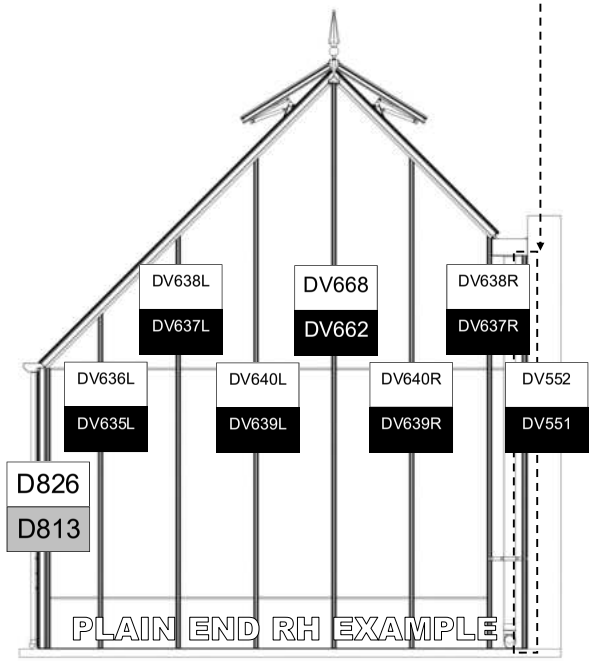

VOORBEELD ACHTERWAND RECHTS

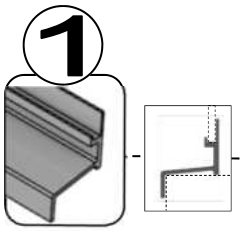

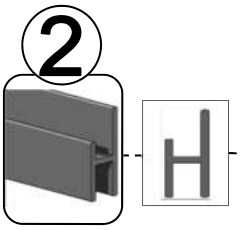

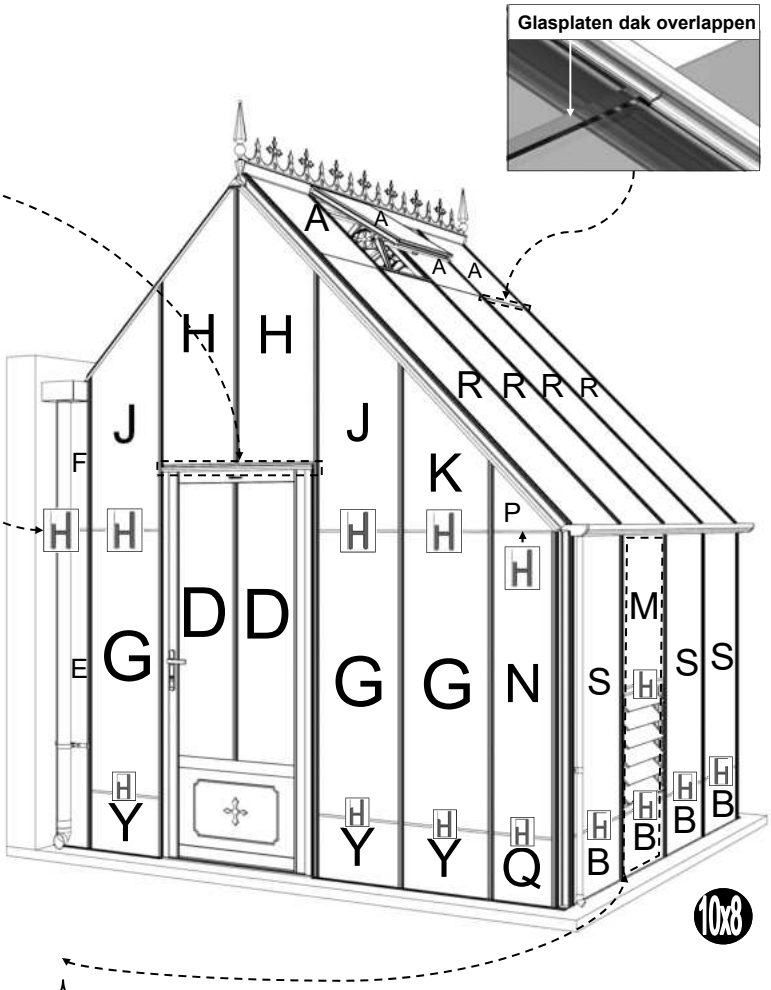

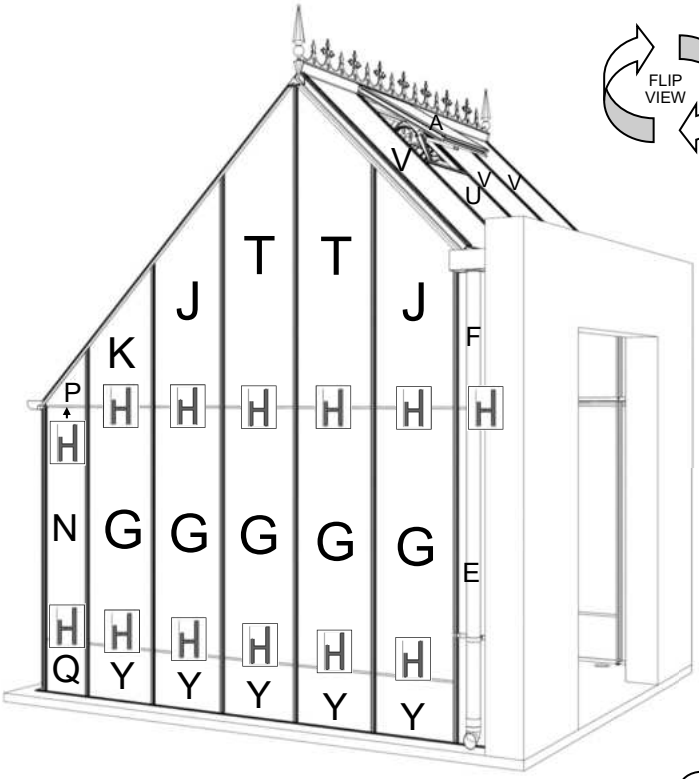

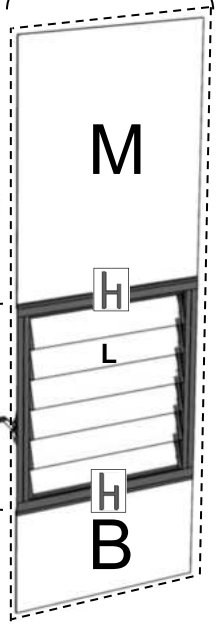

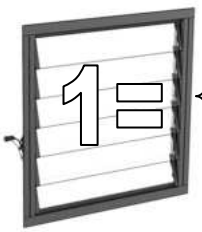

D906	M	610 X 762	1
D729	L	525 X 100	6
D101 / ROSEPS	H	610 long	1

PART No		Size (mm)	6'	8'	10'	12'
D1206	S	610 X 1374	2	3	3	4
D1254	B	610 X 305	3	4	5	6
610x1890	R	610 X 1890	3	4	5	6
DV706	V	610 X 1384	2	3	4	4
D1208	A	610 X 610	4	5	6	8
DV720	U	610 X 790	1			2
DV694	E	200 X 1680	2			
DV752	F	200 X 676	2			
D904	N	305 X 1374	2			
D771	G	457 X 1374	8			
D905	Q	305 X 305	2			
D770	Y	457 X 305	8			
DV700	D	357 X 1384	2 (FITTED)			
DV507	P	ANGLE	2			
DV713	K	ANGLE	2			
DV714	J	ANGLE	4			
DV716	T	ANGLE	2			
DV717	H	ANGLE	2			
D223/B		Cut to 904mm	1			
D101 / ROSEPS	H	610 long (inc cuts to 457&305mm)	23	24	26	27

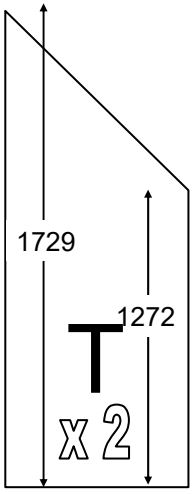

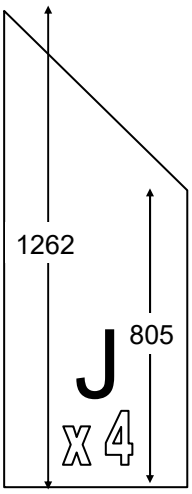

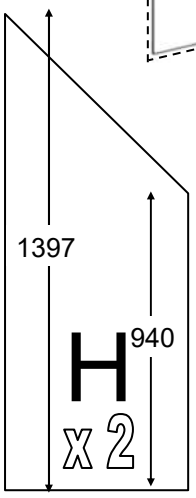

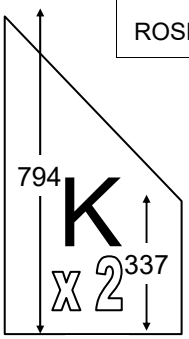

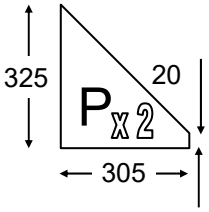

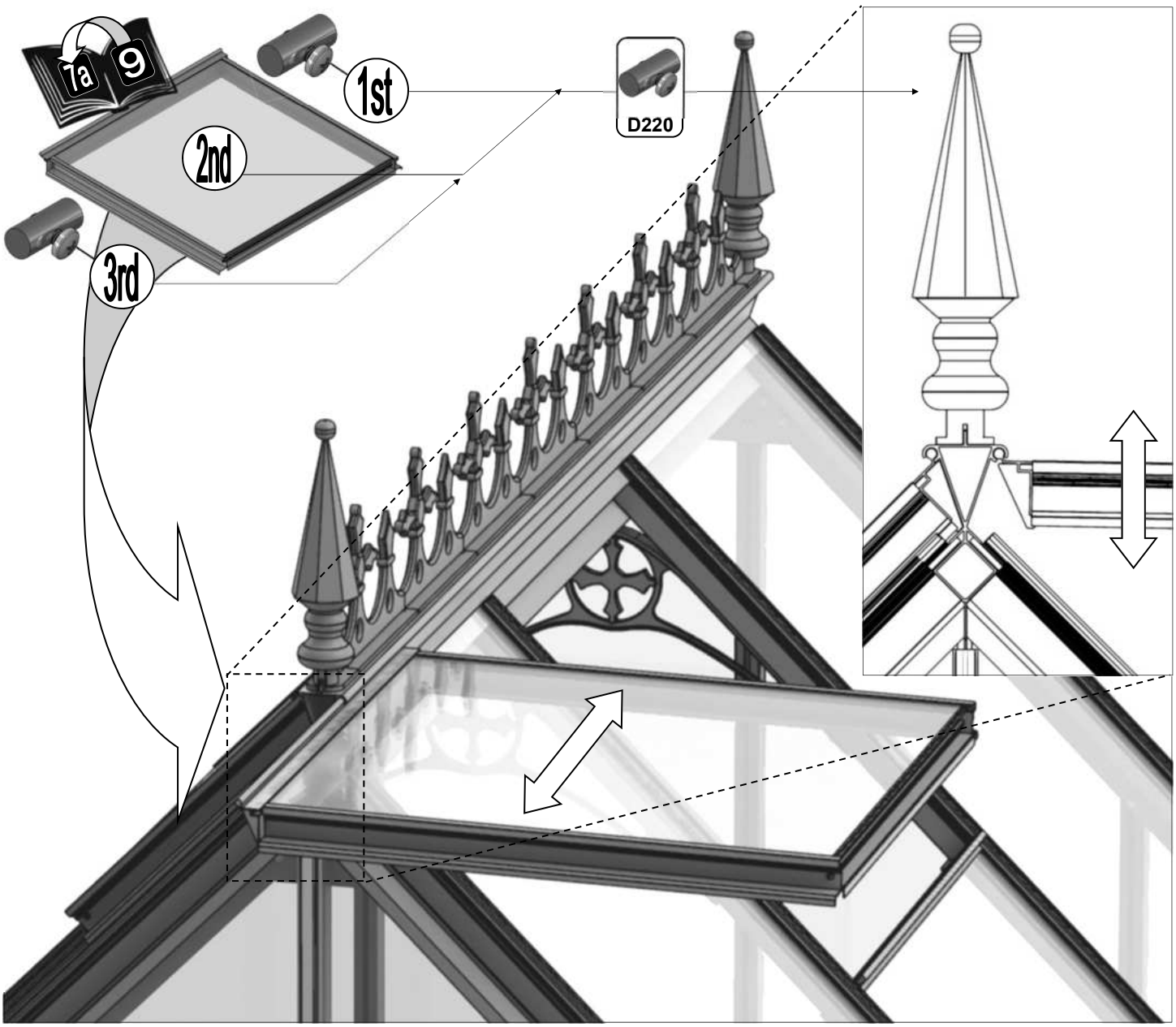
7a
9
1st
2nd
3rd
D220

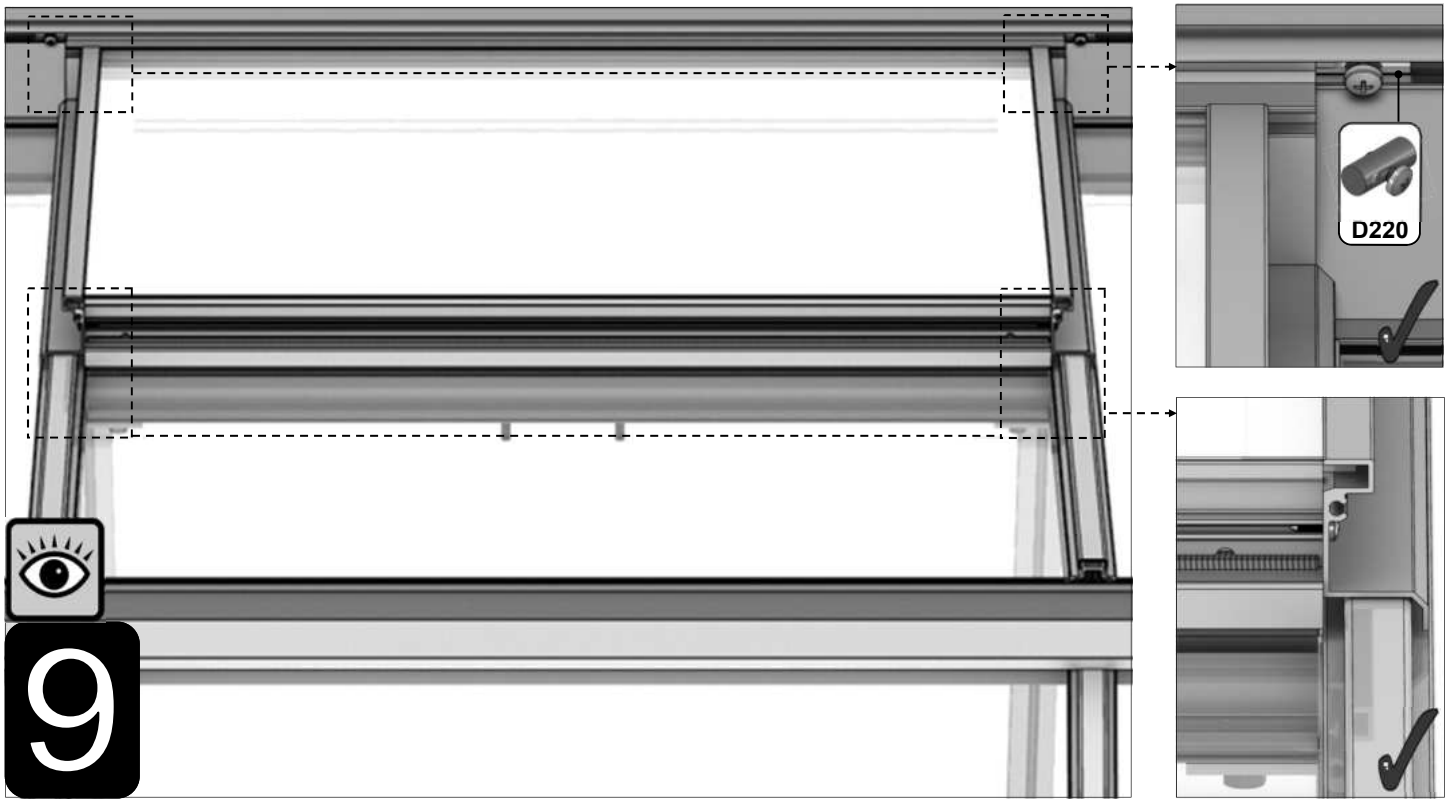
D220
9

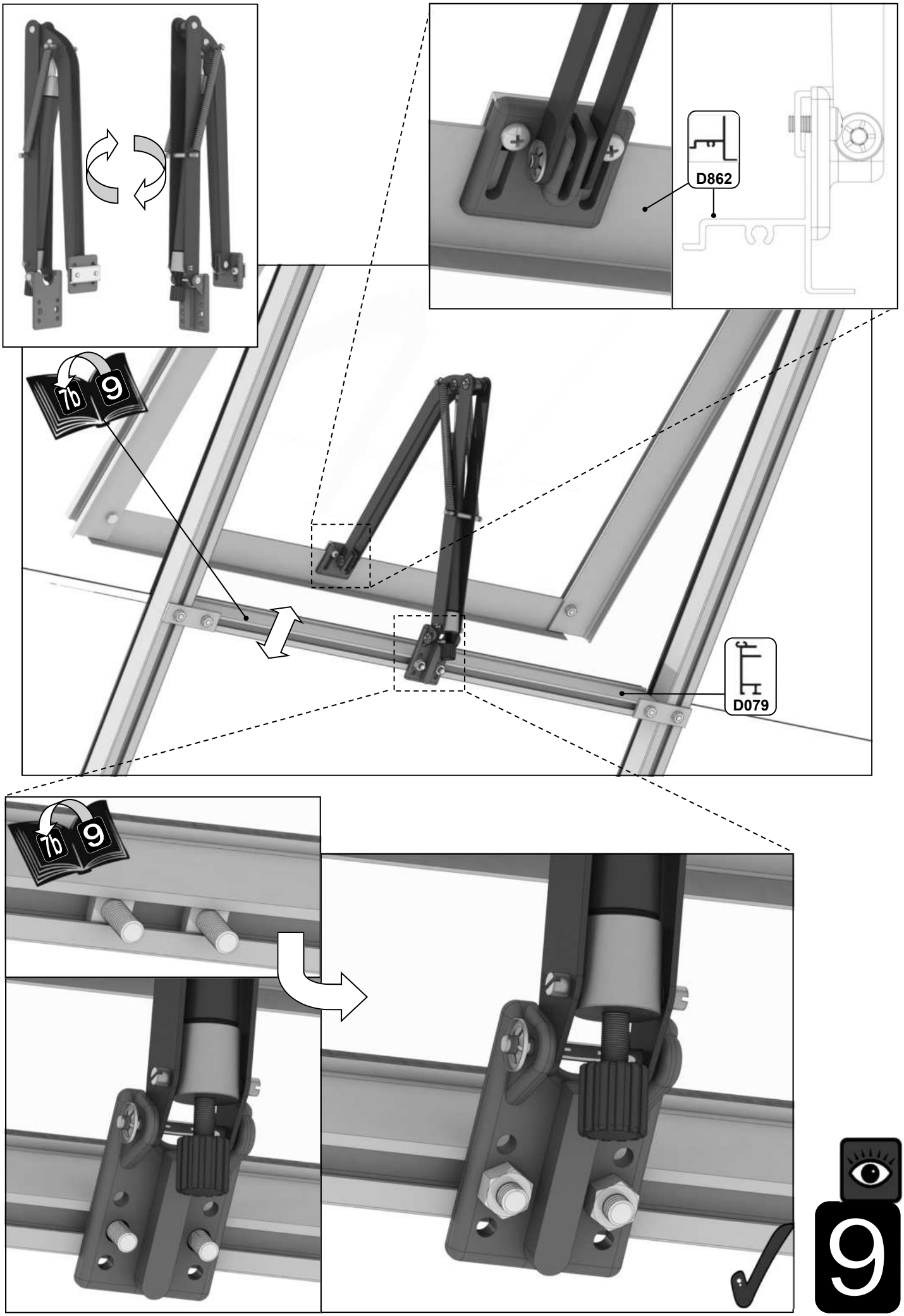
D862
7b
9
D079
7b
9
9

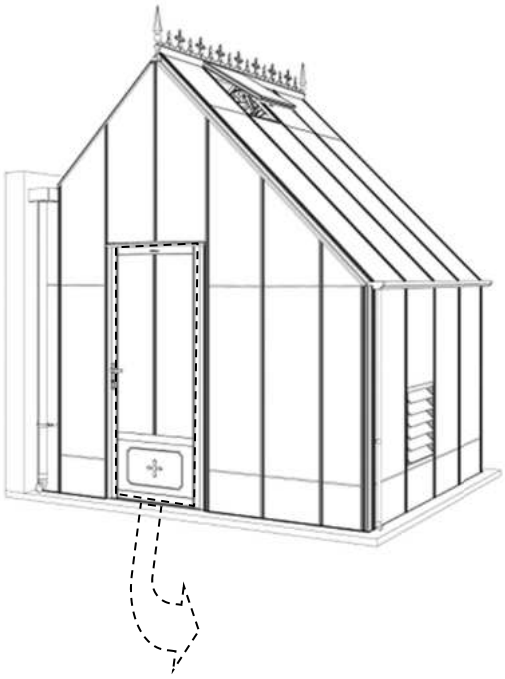

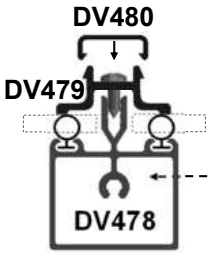
DV480
DV479
DV478

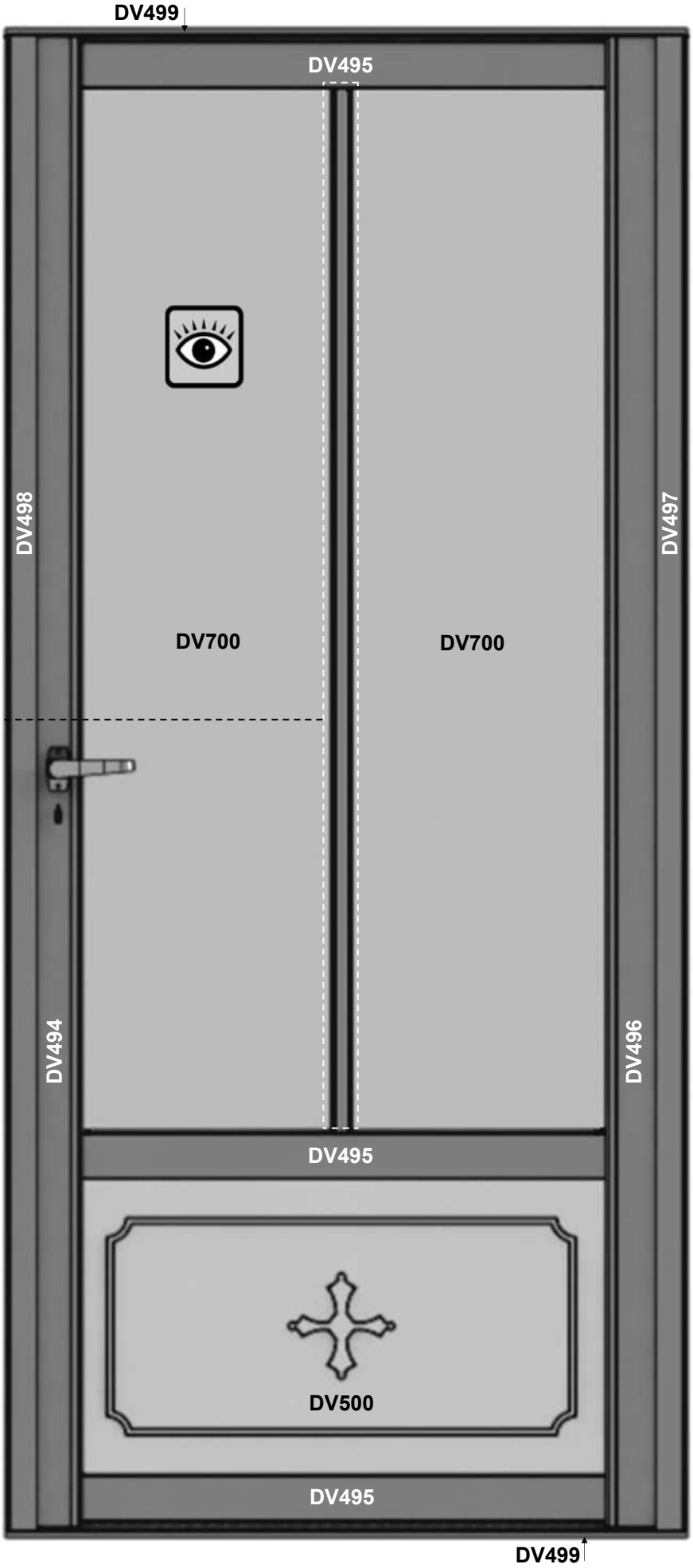
DV499
DV495
DV498
DV497
DV700
DV700
DV494
DV496
DV495
DV500
DV495
DV499

10

Part No		Quantity
D522		10
BOL M6 CROP		20
NUT M6		20

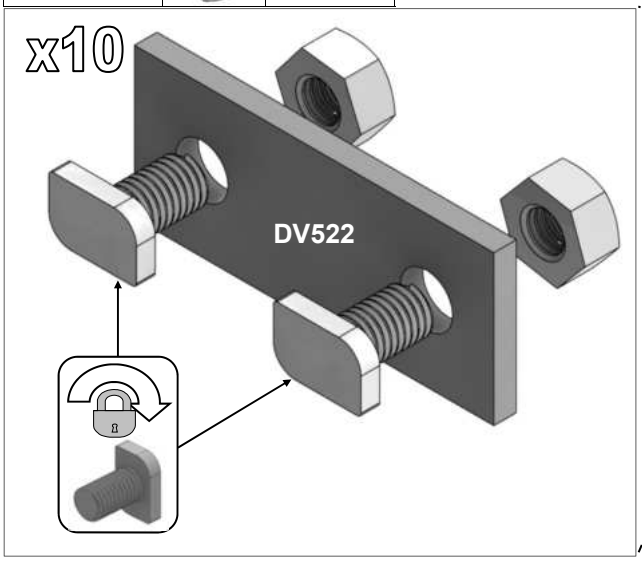

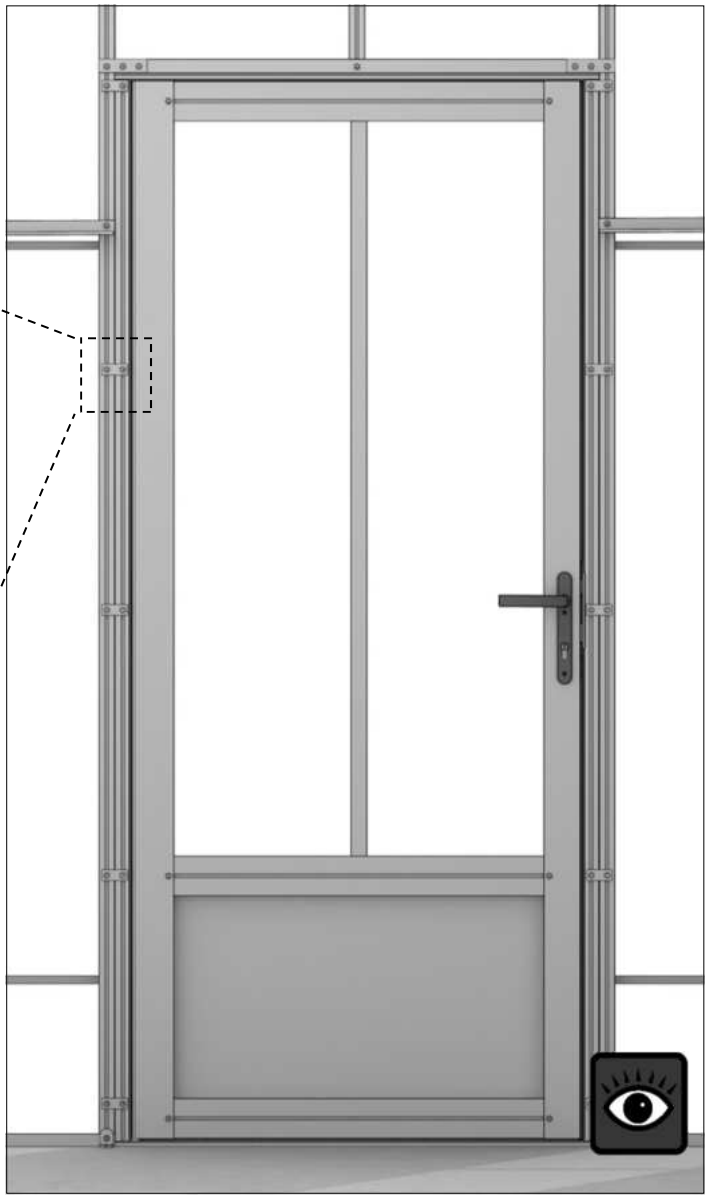

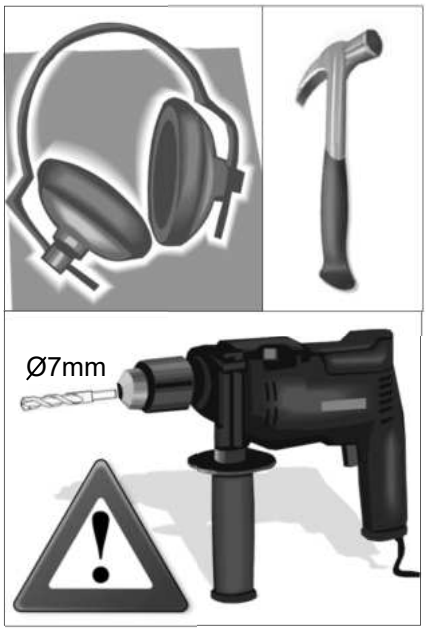

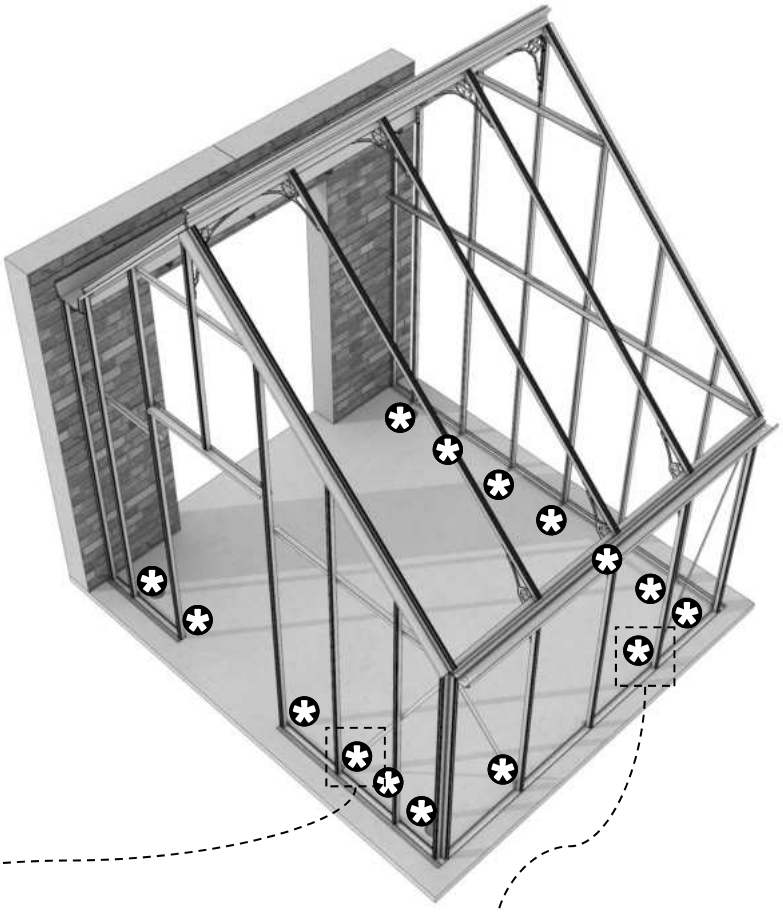

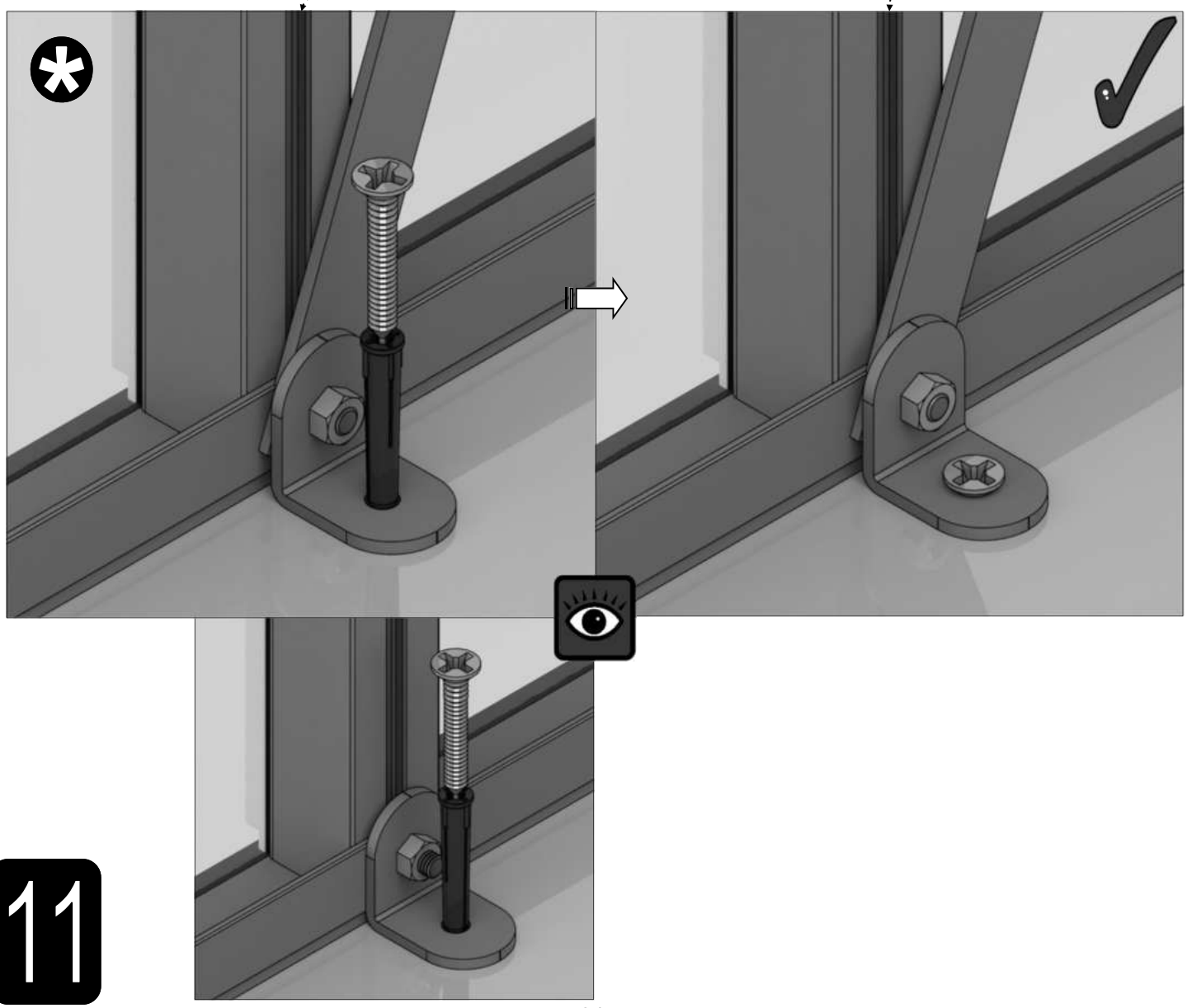

11

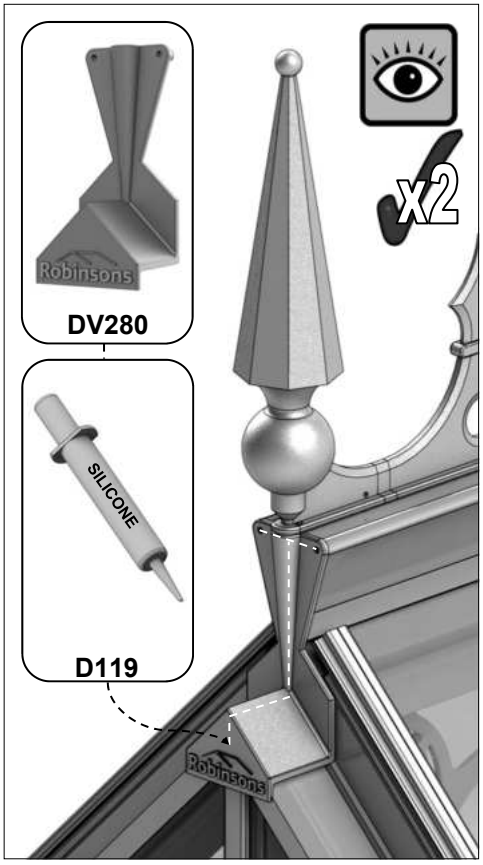
DV280
SILICONE
D119
x2
Robinsons

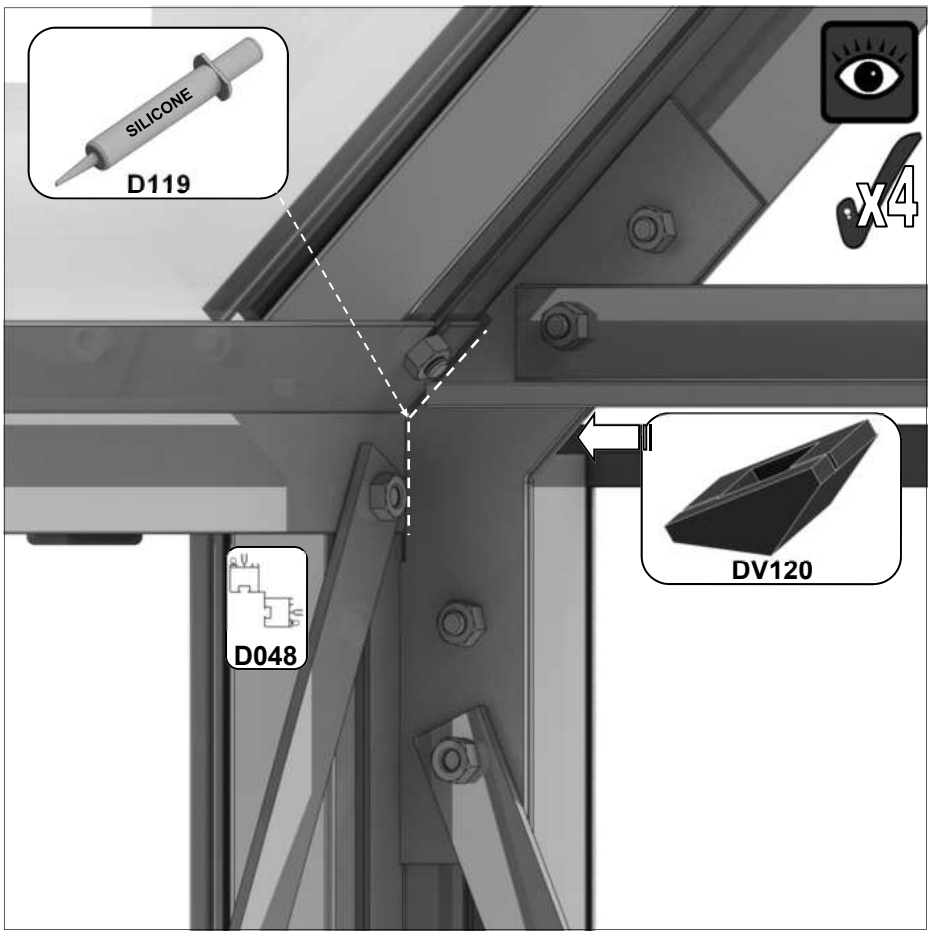
SILICONE
D119
x4
DV120
D048

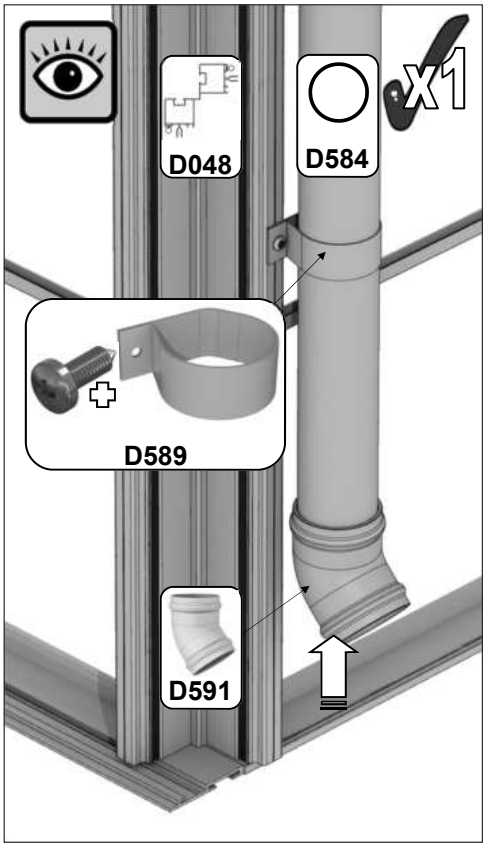
D048
D584
x1
D589
D591

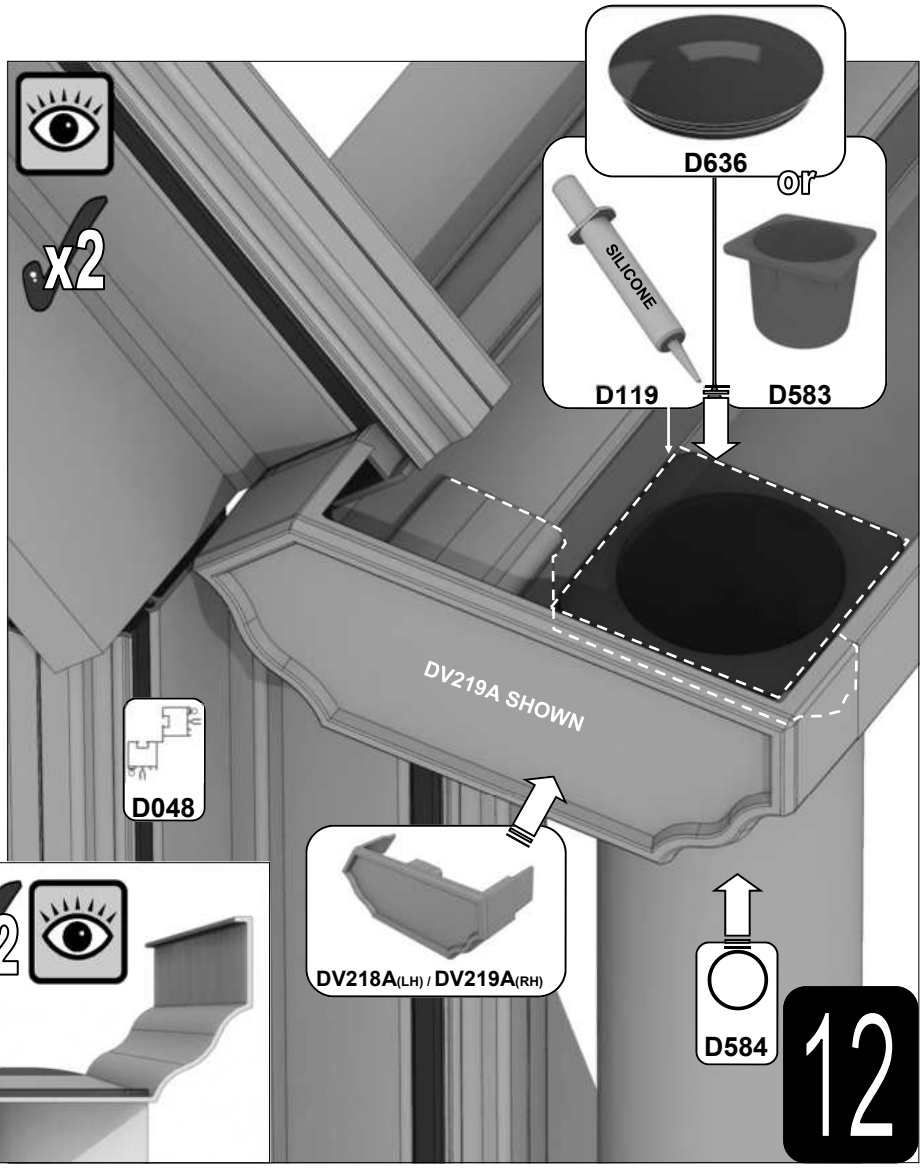
D636
or
SILICONE
D119
D583
x2
DV219A SHOWN
D048
DV218A(LH) / DV219A(RH)
D584
12

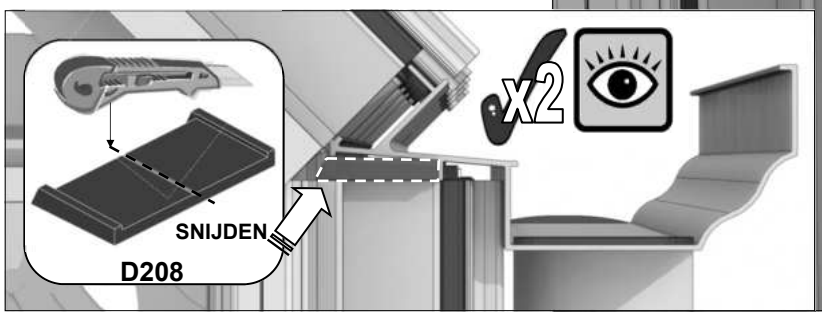
SNIJDEN
D208
x2

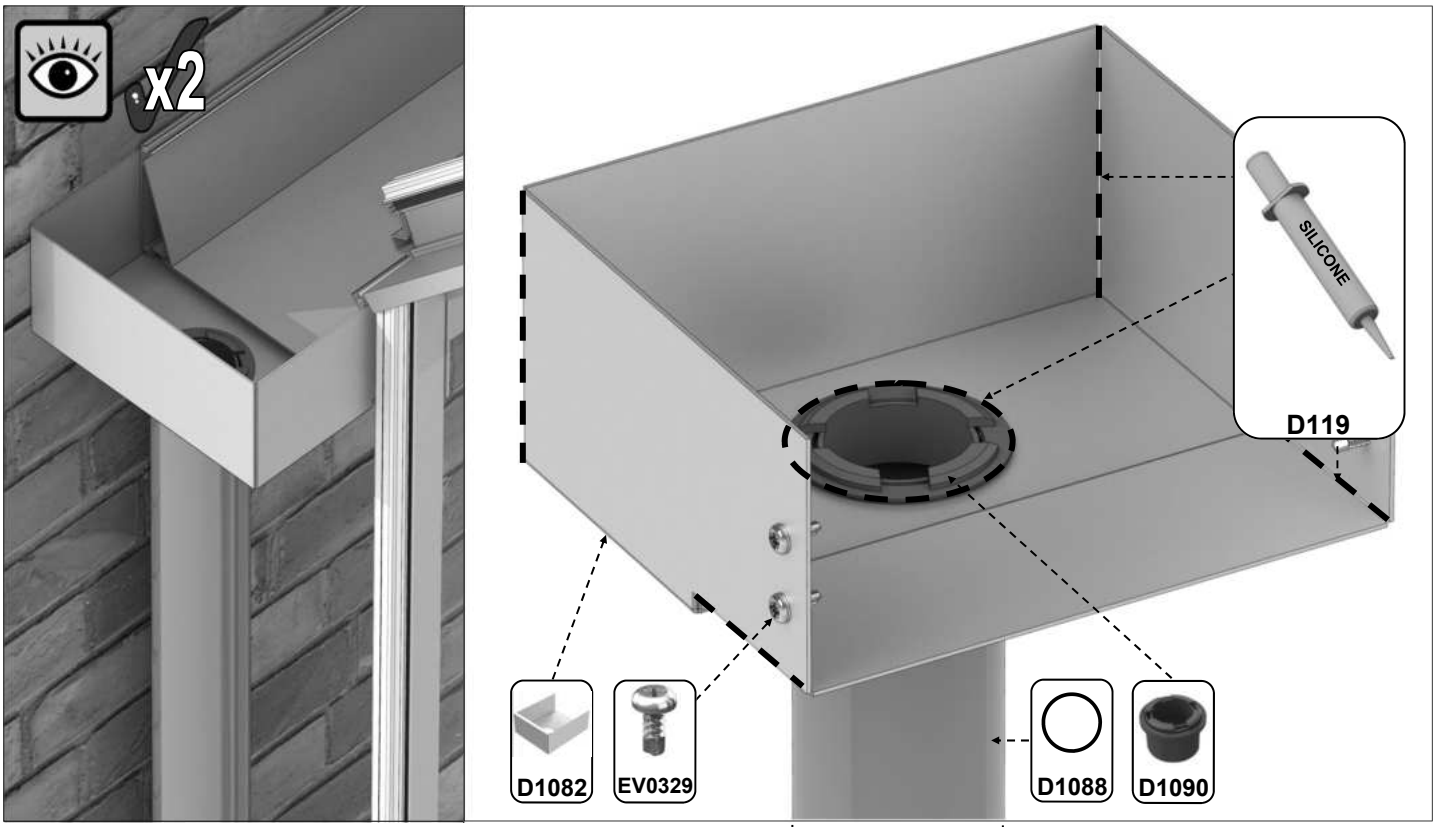
x2
SILICONE
D119
D1082
EV0329
D1088
D1090

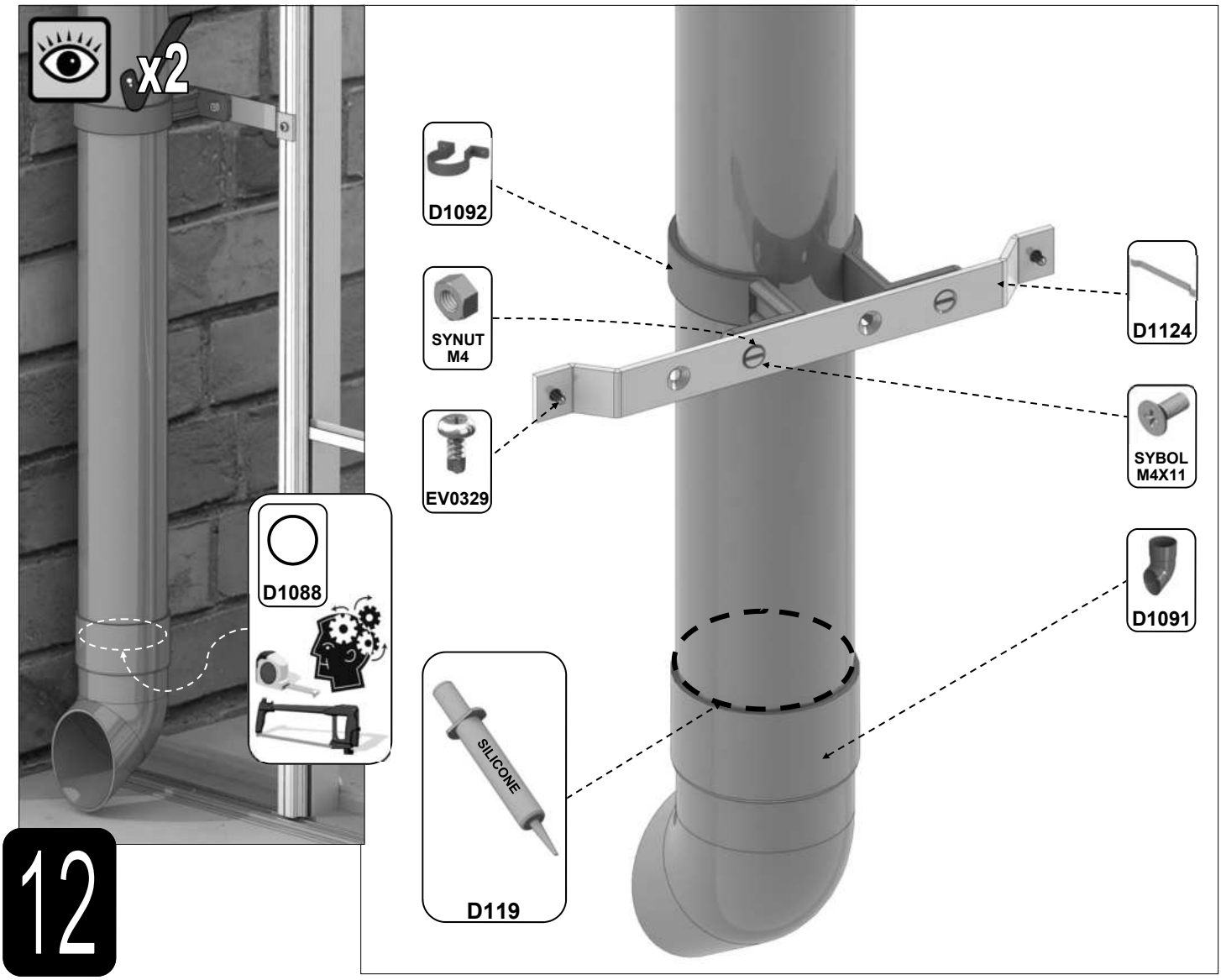
x2
D1092
SYNUT
M4
EV0329
D1124
SYBOL
M4X11
D1088
D1091
SILICONE
D119

12

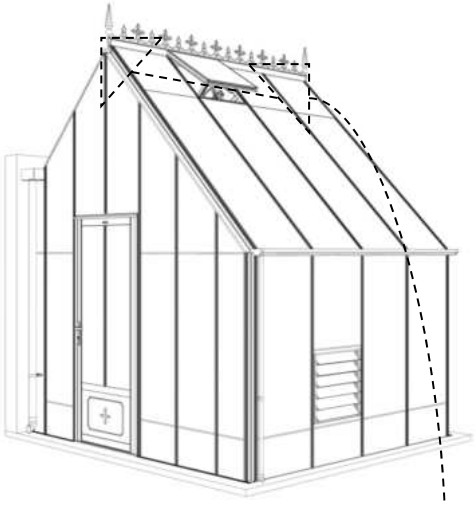

Part No		Quantity
BOLM6 X22CROP		8
NUT M6		8

x2

DV101

12

Montage opbergplank (3 latten diep):

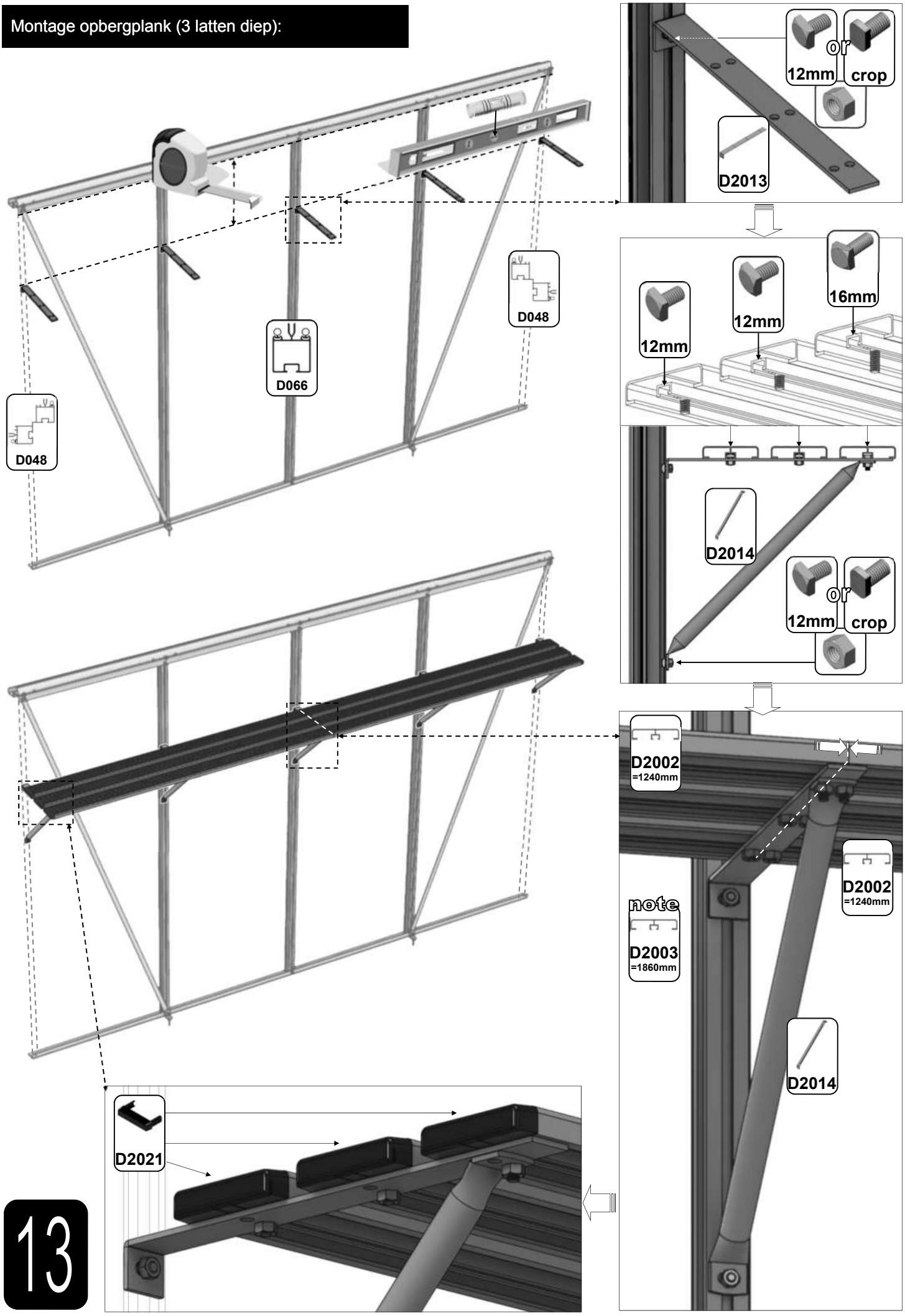

13

Montage werktafel (7 latten diep):

D048
D2045
D066
D2043
D048
12mm
or
crop
D2044
12mm
or
crop

D2044
12mm
D2046
D2042

D2045
12mm
D2046
D2042

D2043
12mm
D2047
D2042

12mm
12mm
START
1st
2nd
3rd
4th
5th
6th
7th
8th
9th
10th
11th
12th
13th
14th
FINISH

D2002
=1240mm
D2002
=1240mm

note
D2003
=1860mm

D2002
=1240mm

14

Houd er rekening mee dat dit een multinationale handleiding is. Als u fouten ziet of constructief commentaar heeft, stuur dan een e-mail naar sales@robinsonsgreenhouses.co.uk. Dan zullen de nodige wijzigingen worden aangebracht. Hoewel de informatie in deze handleiding accuraat is op het moment van publicatie, is het mogelijk dat veranderingen in de loop van het Robinsons beleid van verbetering door ontwikkeling en ontwerp niet worden aangegeven. Wij wijzen op dit feit om overtredingen van de Wet Handelsbeschrijvingen te voorkomen en ook om te informeren dat Robinsons Greenhouses zich het recht voorbehoudt om specificaties en materialen te wijzigen zonder kennisgeving vooraf.

Robinsons
ALUMINIUM GREENHOUSES

www.robinsonsgreenhouses.co.uk

To contact Robinsons Customer Services email us at sales@robinsonsgreenhouses.co.uk or call us on 01782 385 409.